The Extraordinaire™

Ventilador orbital de techo

ADVERTENCIA: monte directamente en la estructura del edificio

Peso neto 6,59 kg (14,5 lb)

Modelo N.º OF110**

MANUAL DEL PROPIETARIO

LEA Y GUARDE ESTAS INSTRUCCIONES

FANIMATION

Instrucciones importantes de seguridad

ADVERTENCIA: siga estas instrucciones para prevenir incendios, descargas eléctricas y lesiones personales graves.

1. Lea el manual del propietario y la información de seguridad antes de instalar su nuevo ventilador. Observe los diagramas de ensamblaje adjuntos.
2. Antes de llevar a cabo el mantenimiento o la limpieza de la unidad, desconecte la electricidad en el panel de servicio y bloquee los medios de desconexión del mismo para evitar que se active accidentalmente. Si no se pueden bloquear los medios de desconexión del servicio, coloque un dispositivo de advertencia, como una etiqueta, en el panel de servicio.
3. Tenga cuidado con la estructura y las aspas del ventilador cuando limpie, pinte o trabaje cerca del mismo. Desconecte siempre la electricidad del ventilador de techo antes de llevar a cabo el mantenimiento.
4. No coloque ningún elemento en las aspas del ventilador cuando éste se encuentre en funcionamiento.

Instrucciones de seguridad adicionales

1. Para evitar posibles descargas eléctricas, asegúrese de que la electricidad esté desconectada de la caja de fusibles antes de realizar la instalación eléctrica, y no haga funcionar el ventilador sin las aspas.
2. Todos los procedimientos de conexión eléctrica e instalación deben cumplir con los Códigos Eléctricos Nacionales (ANSI/NFPA 70-1999). Utilice el Código Eléctrico Nacional si no existen Códigos Locales. El ventilador de techo debe estar conectado a tierra a fin de prevenir posibles descargas eléctricas. La instalación eléctrica debe ser llevada a cabo o aprobada por un electricista autorizado.
3. Se debe fijar bien la base del ventilador; ésta debe ser capaz de soportar sin problemas al menos 22,7 kg (50 lb). No se pueden utilizar cajas de distribución eléctrica como soporte del ventilador. Consulte la página 16 del manual del propietario para ver los requisitos de soporte. Consulte a un electricista calificado si tiene dudas.
4. **PRECAUCIÓN:** a fin de reducir el riesgo de lesiones personales, monte la base del ventilador en una viga de techo o miembro estructural con las herramientas suministradas con el ventilador.

ADVERTENCIA: monte directamente en la estructura del edificio.

5. Las aspas del ventilador se deben instalar por lo menos a 2 m (7 pies) del suelo, a fin de evitar el contacto accidental con las mismas.
6. Siga las recomendaciones sobre el método correcto de instalación eléctrica de su ventilador de techo. Si no posee la experiencia o los conocimientos eléctricos adecuados, contrate a un electricista autorizado para instalar el ventilador.
7. Apto para usar con controles de velocidad de estado sólido.

ADVERTENCIA: a fin de reducir el riesgo de incendios o descargas eléctricas, este ventilador sólo debe utilizarse con la Pieza de Control de Velocidad para Ventiladores N.º VR902F, fabricada por JOYKIM SCIENCE & TECH. CO., LTD.

ADVERTENCIA: PARA REDUCIR EL RIESGO DE DESCARGAS ELÉCTRICAS, ESTE VENTILADOR SE DEBE INSTALAR CON UN CONTROL/INTERRUPTOR DE PARED AISLADO.

ADVERTENCIA: este producto está diseñado para ser utilizado sólo con las piezas suministradas o los accesorios indicados específicamente para el mismo. Si utiliza piezas o accesorios que no están indicados para su uso con este producto podría sufrir lesiones personales o dañar el ventilador.

ADVERTENCIA: para reducir el riesgo de lesiones personales, no doble los soportes de aspas (borde o soporte de aspas) al instalar los soportes, balancear las aspas o limpiar el ventilador. No coloque objetos extraños entre las aspas del ventilador en funcionamiento.

ADVERTENCIA: se deben revisar todos los tornillos y volver a ajustarlos según sea necesario antes de realizar la instalación.

ADVERTENCIA: (a) No se debe utilizar lubricante en el tornillo de montaje; y b) el orificio guía no debe ser mayor que el diámetro más pequeño de la rosca del tornillo de montaje, y al menos 38 mm (1 ½ pulgadas) de la parte roscada del tornillo debe estar fijada en una viga de madera estructural, a fin de asegurar una instalación segura.

GARANTÍA LIMITADA DE POR VIDA

Se extiende al comprador original de un Ventilador Fanimation.

1. GARANTÍA LIMITADA DE POR VIDA DEL MOTOR: si se produce una falla en alguna de las partes del motor de su ventilador debido a un defecto en los materiales o en la fabricación durante el tiempo de vida del comprador original, Fanimation proporcionará la pieza de repuesto sin cargo una vez que se devuelva el ventilador defectuoso a nuestro centro de servicios nacional. Se requiere comprobante de venta. El cliente se hará responsable de todos los gastos de remoción o reinstalación y envío del producto para reparaciones o sustitución.
2. GARANTÍA DE MANO DE OBRA DEL MOTOR POR UN AÑO: si el motor de su ventilador falla antes de cumplirse un año a partir del momento de su compra original debido a defectos en los materiales o en la fabricación, se efectuará la reparación del mismo sin cargo en nuestro centro de servicios nacional. El comprador se hará responsable de los gastos de mano de obra luego del período de un año. El cliente se hará responsable de todos los gastos de remoción o reinstalación y envío del producto para reparaciones o sustitución.
3. Si otra pieza del ventilador fallara dentro del período de un año a partir de la fecha de compra original debido a un defecto en los materiales o en la fabricación, repararemos o sustituiremos, según creamos conveniente, la pieza defectuosa sin cargo alguno en nuestro centro de servicios nacional. 4. Debido a las diversas condiciones climáticas, esta garantía no cubre cambios en el acabado, incluidos oxidación, corrosión, falta de brillo o peladuras.
4. Debido a las diversas condiciones climáticas, esta garantía no cubre cambios en el acabado, incluidos oxidación, corrosión, falta de brillo o peladuras.
5. Esta garantía es nula y no se aplica a daños por instalación incorrecta, negligencia, accidentes, uso indebido, exposición al calor o a la humedad en exceso, o como resultado de cualquier modificación realizada al producto original.
6. Todos los gastos de remoción y reinstalación del ventilador son responsabilidad exclusiva del propietario, y no de la tienda que vendió el ventilador o de Fanimation.
7. Fanimation se reserva el derecho de modificar o discontinuar un producto en cualquier momento, o sustituir cualquier pieza según lo establecido por esta garantía.
8. Bajo ninguna circunstancia se podrá devolver un ventilador sin previa autorización por parte de Fanimation. Las devoluciones autorizadas deberán ir acompañadas del recibo de venta y deberán enviarse a Fanimation, previo pago del flete. El ventilador que se devuelve deberá estar embalado en forma adecuada a fin de evitar daños durante su transporte. Fanimation no se hará responsable de los daños que resulten del mal empaquetamiento del producto.
9. Se entiende que las reparaciones y las sustituciones son el único recurso disponible de Fanimation. No existe ninguna garantía expresa o implícita. Por la presente, Fanimation niega todas las garantías implícitas, que incluyen, entre otras, la comerciabilidad y la aptitud para determinado fin hasta donde la ley lo permita. Algunos estados no permiten limitaciones sobre las garantías implícitas. Fanimation no se hará responsable por daños accidentales, resultantes o especiales derivados del uso o el rendimiento del producto o en conjunción con éste, excepto en los casos en los que la ley así lo disponga. Esta garantía le otorga derechos legales especiales y es posible que también goce de otros derechos que pueden variar según el estado.

Índice

Instrucciones para el desempaque 15
Requisitos eléctricos y estructurales 16
Cómo ensamblar el ventilador de techo 16
Cómo colgar el ventilador de techo 17
Cómo realizar la instalación eléctrica del ventilador de techo: interruptor giratorio 19
Cómo realizar la instalación eléctrica del ventilador de techo: control de pared CW110 19
Instalación de la cubierta del capuchón 20
Instrucciones de funcionamiento: interruptor giratorio 20
Instrucciones de funcionamiento: control de pared CW110 21
Mantenimiento 21
Solución de problemas 21
Lista de piezas 22
Ilustración del despiece 23

Este manual está diseñado para facilitar, en la medida de lo posible, el ensamblaje, la instalación, el funcionamiento y el mantenimiento de su ventilador de techo

Herramientas necesarias para el ensamblaje

- Destornillador Phillips
- Escalera de tijera
- Destornillador de ¼″
- Pelacables
- Cuatro conectores de cables (incluidos)

⚠ ADVERTENCIA

Antes de ensamblar el ventilador de techo, consulte la sección sobre el método correcto de instalación eléctrica del ventilador (página 16). Si siente que no posee la experiencia o los conocimientos eléctricos necesarios, contrate a un electricista autorizado para instalar el ventilador.

Materiales

La caja de distribución eléctrica y los conectores de la caja deben ser del tipo requerido por el código local. El cable más pequeño debe ser un cable de tres conductores (de dos conductores con conexión a tierra) del siguiente tamaño:

longitud del cable instalado	tamaño del cable según el A.W.G. (Calibre de Alambre Estadounidense)
hasta 15,2 m (50 pies)	14
de 15,2 a 30,5 m (50 a 100 pies)	12

NOTA: *coloque las piezas de las bolsas de piezas individuales en un contenedor pequeño para evitar que se extravíen. Si faltan piezas, póngase en contacto con su proveedor local.*

Instrucciones para el Desempaque

Para su comodidad, marque cada uno de los pasos. A medida que completa cada paso, coloque una marca de verificación. Con esto se asegurará de completar todos los pasos y podrá saber desde dónde retomar si fuera interrumpido.

⚠ ADVERTENCIA

No instale ni utilice el ventilador si falta alguna pieza o si hay piezas dañadas. Este producto está diseñado para ser utilizado sólo con las piezas suministradas o los accesorios indicados por Fanimation específicamente para el mismo. La sustitución de piezas o accesorios que Fanimation no designó para usar con este producto podría ocasionar lesiones personales o daños en el ventilador. Póngase en contacto con su tienda si faltan piezas o hay piezas dañadas.

NOTA: *si no está seguro de la descripción de una pieza, consulte la ilustración del despiece. (Figura 1, página 23)*

Verifique que haya recibido las siguientes piezas:

- unidad del ventilador de techo
- unidad del barral
- capuchón
- unidad del soporte de suspensión
- cubierta de unión del motor
- control de pared CW110
- Bolsa de accesorios:
  - cuatro conectores de cables
  - llave de 7/16″
  - tornillo de cabeza cuadrada de 3/8″ x 5″ con arandela plana
  - destornillador Phillips de 1½″
- Bolsa con cable de soporte:
  - cable de soporte para techo
  - abrazadera de cables
  - tornillo de cabeza cuadrada de 3/8″ x 2″
  - arandela plana de 3/8″

NOTA: *la ilustración que se muestra no está hecha a escala y su configuración real puede variar. Los cables se dibujaron en forma parcial para mayor claridad.*

Requisitos eléctricos y estructurales

Su nuevo ventilador de techo requiere una línea de suministro eléctrico con conexión a tierra de 120 voltios de CA, 60 Hz, circuito de 15 amperios. La caja de distribución eléctrica debe estar bien asegurada y debe ser capaz de soportar una carga de, al menos, 22,7 kg (50 lb). La Figura 1 muestra diversas configuraciones estructurales que podrían utilizarse para montar la caja de distribución eléctrica.

⚠ ADVERTENCIA

Apagar el interruptor de pared no es suficiente. Para evitar posibles descargas eléctricas, asegúrese de que la electricidad esté desconectada de la caja de fusibles principal antes de realizar la instalación eléctrica. Toda instalación eléctrica debe cumplir con los Códigos Nacionales y Locales y el ventilador de techo debe tener la conexión a tierra adecuada como forma de precaución ante posibles descargas eléctricas.

⚠ ADVERTENCIA

A fin de evitar incendios o descargas eléctricas, siga con cuidado todas las instrucciones de instalación eléctrica. Cualquier trabajo eléctrico que no se describa en estas instrucciones deberá ser realizado o aprobado por un electricista autorizado.

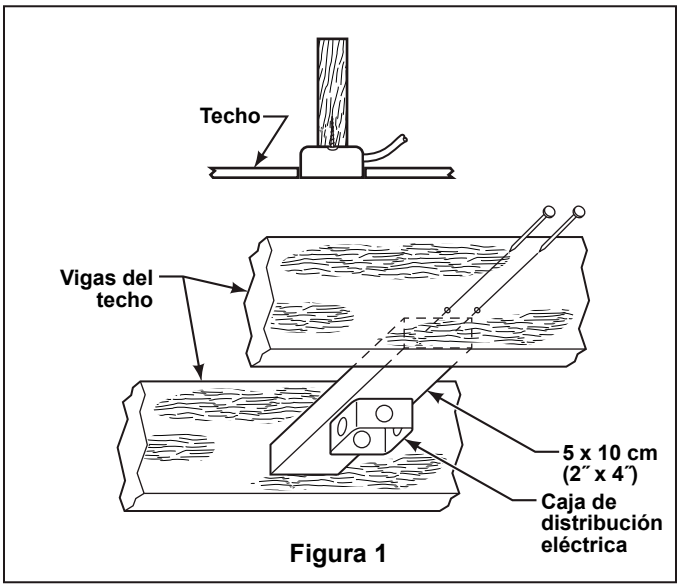

Figura 1

Cómo ensamblar el ventilador de techo

1. Para prevenir daños en la cubierta o en las aspas, deje el ventilador de techo en su empaque original durante la instalación del barral, la cubierta de unión del motor y el capuchón.

NOTA: *no apoye la unidad del ventilador de techo en el suelo o en otra superficie dura.*

2. Antes de realizar el ensamblaje, separe y guarde las bolsas de accesorios en el empaque.

NOTA: *si utilizará un barral distinto del que se suministra con el ventilador, deberá retirar la cubierta de goma del barral de 15 cm (6˝) y colocar el barral nuevo.*

3. El ventilador viene con cables de 2 m (80˝) de color negro, blanco y verde, y cables de soporte. Separe y desenrosque los cables. Pase los cables y el cable de soporte a través del barral con la cubierta de goma.

4. Asegúrese de alinear los orificios cuando introduzca el barral con la cubierta de goma en el soporte de barral antes de colocar el pasador y el pasador de horquilla. (Figura 1 y Figura 2)

⚠ ADVERTENCIA

Es fundamental que el pasador del soporte de barral esté instalado correctamente. Si el pasador y el pasador de horquilla no están correctamente colocados, el ventilador podría caerse.

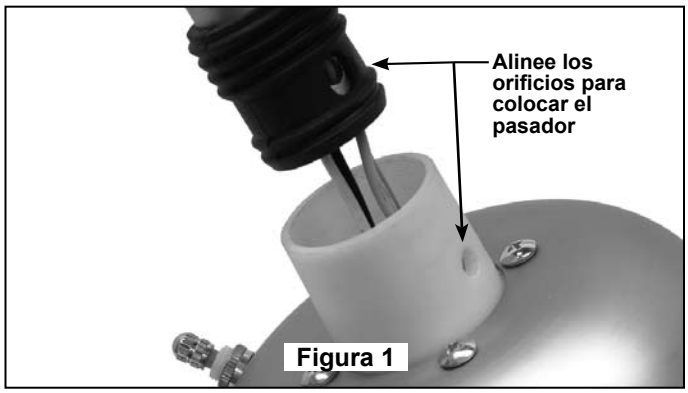

Figura 1

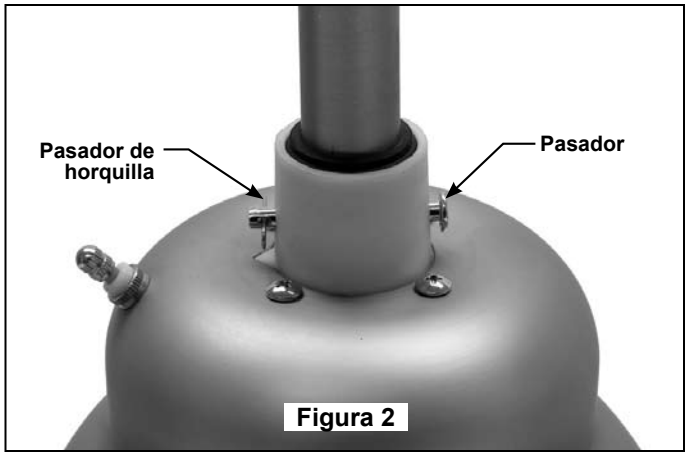

Figura 2

Cómo ensamblar el ventilador de techo (cont.)

5. Deslice la cubierta de unión del motor hacia abajo hasta que toque la parte superior del motor y ensamble el capuchón como se muestra. (Figura 3)

6. Antes de instalar el ventilador, mida aproximadamente de 15 a 23 cm (6 a 9 pulgadas) por encima de la parte superior del barral. Corte el excedente de cable y pele 1,2 cm (½″) del aislamiento en cada extremo del cable.

7. De esta manera completó el ensamblaje de su nuevo ventilador de techo. Ahora puede continuar con las instrucciones para colgar el ventilador y realizar la instalación eléctrica.

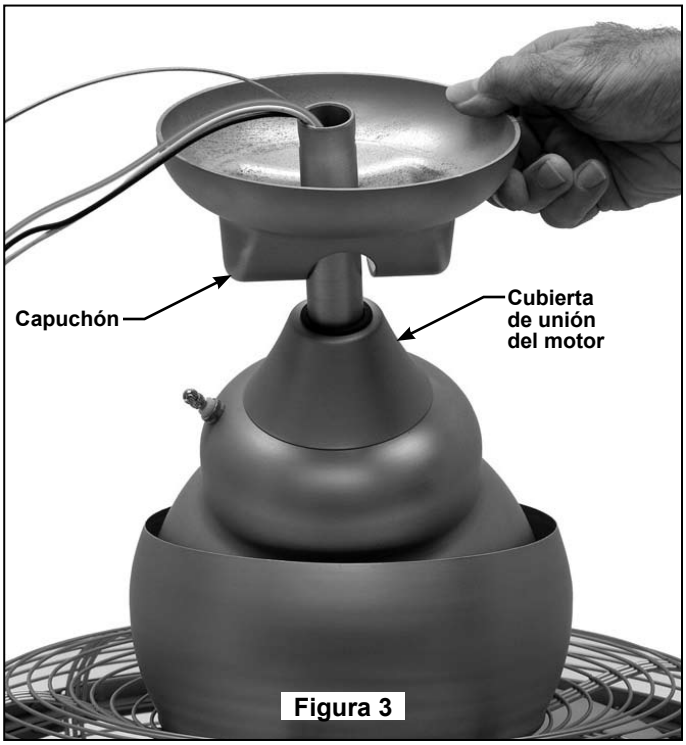

Figura 3

Cómo colgar el ventilador de techo

⚠ ADVERTENCIA

Para evitar posibles descargas eléctricas, asegúrese de que la electricidad esté desconectada de la caja de fusibles principal antes de colgar el ventilador.
NOTA: *si no está seguro si la caja de distribución eléctrica tiene conexión a tierra, pida asesoramiento a un electricista autorizado, ya que la conexión a tierra es importante para un funcionamiento seguro.*

⚠ ADVERTENCIA

Las aspas del ventilador deben estar suspendidas, al menos, a 2 m (7´) del piso y el ventilador SÓLO DEBE colgarse del techo, en posición vertical hacia abajo. (Figura 1)

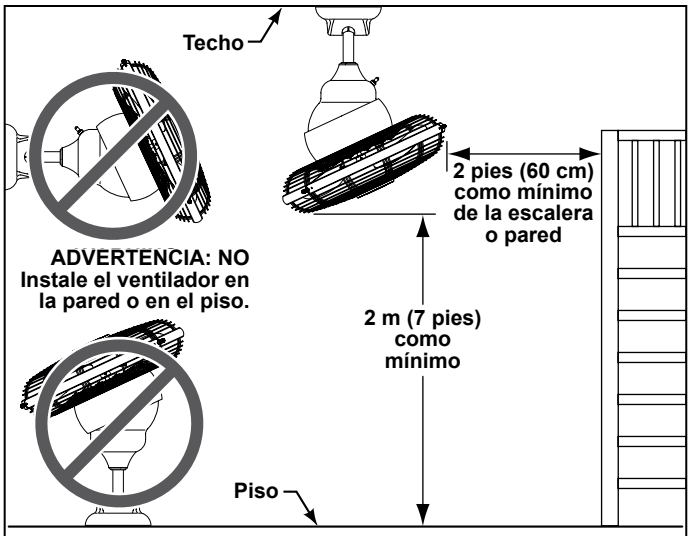

Figura 1

Cómo colgar el ventilador de techo (cont.)

PRECAUCIÓN

A fin de reducir el riesgo de lesiones personales, este producto se debe asegurar como se describe en el manual.

1. Fijación del Cable de Soporte para Techo (Figura 2): Taladre un orificio guía de 0,6 cm (¼″) a través de la viga de techo o el miembro estructural. Fije firmemente el cable de soporte para techo con el tornillo de cabeza cuadrada de 3⁄8″ x 2″ y la arandela plana.

NOTA: *el cable de soporte para techo se debe asegurar directamente a la viga de techo o miembro estructural, entre la arandela plana y la caja de conexiones, con un tornillo de cabeza cuadrada de 2″ (Figura 2).*

2. Sujeción del Soporte de Suspensión (Figura 2): taladre un orificio guía de 0,6 cm (¼″) en el centro de la caja de conexiones y a través de la viga de techo o miembro estructural. Fije el soporte de suspensión a la estructura del techo con el tornillo de cabeza cuadrada de 3⁄8″ x 5″ y la arandela plana.

3. Ensamble y asegure la unidad del ventilador con un perno de cabeza hexagonal, dos arandelas de seguridad, una tuerca de fijación de nylon y un pasador. (Figura 3)

⚠ ADVERTENCIA

Es fundamental que el pasador y la tuerca de fijación del área del soporte de suspensión/barral estén instalados correctamente. Si la tuerca y el pasador de horquilla no están correctamente colocados, el ventilador podría caerse.

NOTA DE INSTALACIÓN

El ajuste del ángulo del soporte de suspensión SÓLO DEBE utilizarse como guía para colocar el barral en una posición vertical hacia abajo.

4. (Opcional) Instalación en techo inclinado (Figura 4): Afloje dos tuercas que se encuentran a ambos lados del soporte de suspensión para colocar el barral en posición vertical.

5. Asegúrese de que los cables de suministro eléctrico, incluido el cable de conexión a tierra del soporte de suspensión y el cable de seguridad, hayan atravesado el barral, entre el soporte de suspensión y la caja de conexiones, de modo que más tarde se pueda realizar la instalación eléctrica.

6. Fije el cable de seguridad al cable de soporte para techo. Deslice la abrazadera de cables por el cable de seguridad (del ventilador). Pase el extremo del cable a través del aro que forma el cable de soporte para techo. Tire lo más posible del cable a través del aro. Inserte el extremo del cable en el orificio de la abrazadera y ajuste firmemente el tornillo (Figura 5). Corte el exceso de cable de seguridad.

⚠ ADVERTENCIA

Para evitar una posible descarga eléctrica, no aprisione los cables entre el barral y el soporte de suspensión.

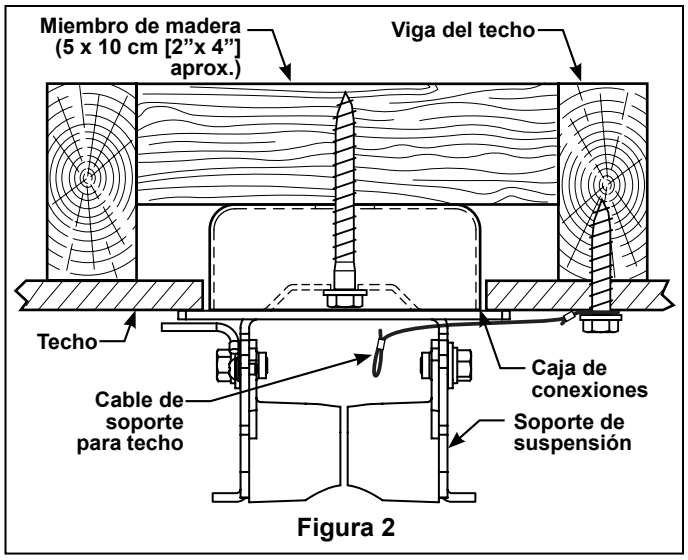

Figura 2

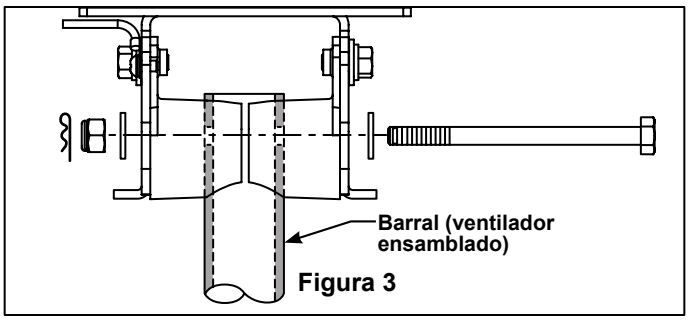

Figura 3

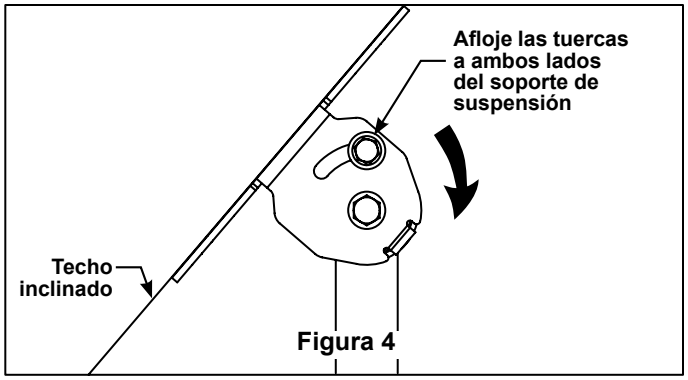

Figura 4

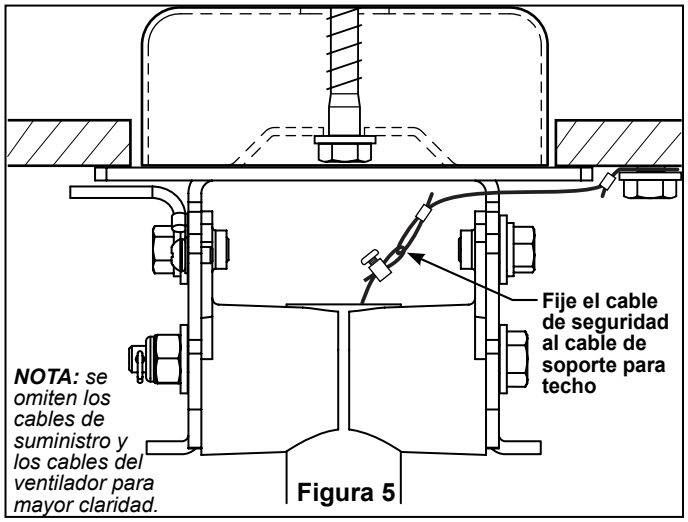

Figura 5

Cómo realizar la instalación eléctrica del ventilador de techo: interruptor giratorio

Si siente que no posee la experiencia o los conocimientos eléctricos necesarios, contrate a un electricista autorizado para instalar el ventilador.

⚠ ADVERTENCIA

Para evitar posibles descargas eléctricas, asegúrese de que la electricidad esté desconectada de la caja de fusibles principal antes de realizar la instalación eléctrica. ***NOTA: si no está seguro si la caja de distribución eléctrica tiene conexión a tierra, pida asesoramiento a un electricista autorizado, ya que la conexión a tierra es importante para un funcionamiento seguro.***

1. Pase los cables negro, blanco y verde a través del orificio que se encuentra del lado del soporte de suspensión, de modo que se pueda llevar a cabo la instalación eléctrica.

2. Conecte el cable de conexión a tierra verde del ventilador y el soporte de suspensión al cable de conexión a tierra de la caja de distribución eléctrica (el mismo puede ser un cable desnudo o un cable con aislamiento de color verde). Conecte estos cables con el conector de cables suministrado con el ventilador.

3. Conecte el cable blanco del motor del ventilador al cable de suministro blanco (neutro) con el conector de cables suministrado (Figura 1).

4. Conecte el cable negro del motor del ventilador al cable de suministro negro con el conector de cables suministrado (Figura 1).

NOTA: *si los cables de suministro o del ventilador son de colores diferentes que los indicados, contrate a un electricista calificado para que realice la instalación.*

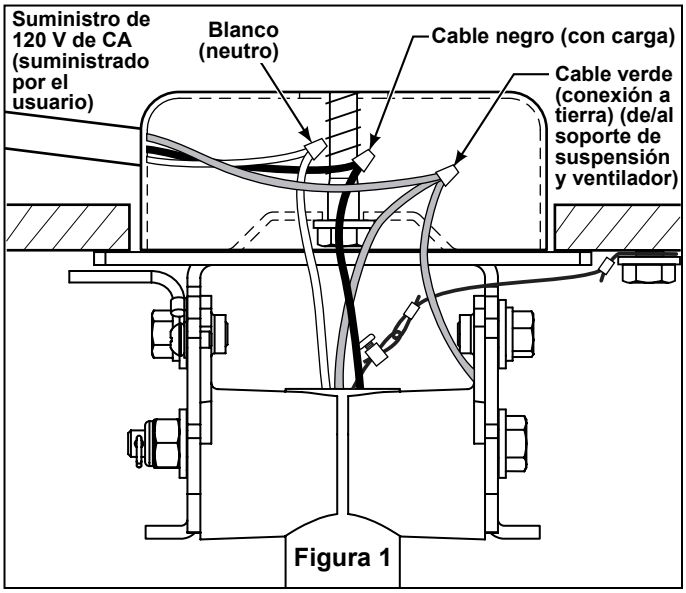

Figura 1

5. Luego de realizar las conexiones, doble los cables hacia arriba e insértelos con cuidado en la caja de distribución eléctrica, con los cables blanco y verde a un lado de la caja y los cables negros al otro lado.

6. Se deben separar los cables: el conductor con conexión a tierra y el conductor con conexión a tierra del equipo debe ir en un lado de la caja de distribución eléctrica y el conductor sin conexión a tierra debe ir del otro lado.

Cómo realizar la instalación eléctrica del ventilador de techo: control de pared CW110

⚠ ADVERTENCIA

Para evitar posibles descargas eléctricas, asegúrese de que la electricidad esté desconectada de la caja de fusibles principal antes de realizar la instalación eléctrica. ***NOTA: si no está seguro si la caja de distribución eléctrica tiene conexión a tierra, pida asesoramiento a un electricista autorizado, ya que la conexión a tierra es importante para un funcionamiento seguro.***

1. Instalación del control de pared (Figuras 1 y 2):
• Con la electricidad todavía desconectada, retire la placa para pared y el interruptor existentes.
• Realice las conexiones eléctricas con tuercas para terminales como se muestra en la Figura 1.
– Un cable negro de la unidad de control de pared a cable negro (suministro con carga).
– Un cable negro de la unidad de control de pared a cable negro que conecta con la caja de distribución eléctrica del techo.
– Un cable verde de la unidad de control de pared a cable de conexión a tierra que conecta con la caja de distribución eléctrica del techo.

Si siente que no posee la experiencia o los conocimientos eléctricos necesarios, contrate a un electricista autorizado para instalar el ventilador.

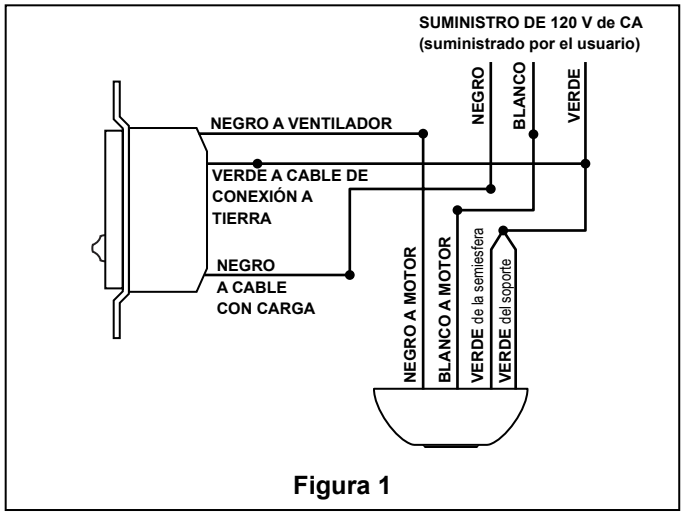

Figura 1

Cómo realizar la instalación eléctrica del ventilador de techo: control de pared CW110 (cont.)

• Fije la unidad de control de pared a la caja de distribución eléctrica con los dos tornillos de 6-32 suministrados.
• Fije la placa de pared al frente del control del interruptor con los dos tornillos pequeños suministrados.

⚠ ADVERTENCIA

Verifique que todas las conexiones estén bien ajustadas, incluida la conexión a tierra, y que no haya ningún cable desnudo visible en los conectores de cables, a excepción del cable de conexión a tierra. No haga funcionar el ventilador hasta que las aspas estén colocadas. Podrían producirse ruidos y daños en el ventilador.

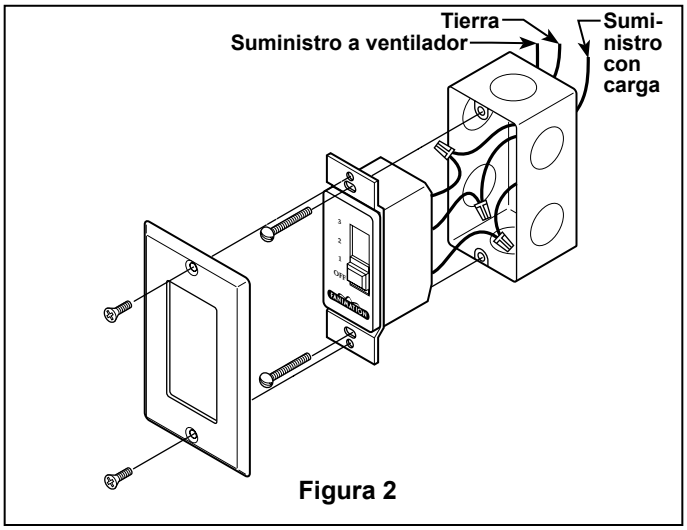

Figura 2

Instalación de la cubierta del capuchón

NOTA: *este paso se debe realizar luego de completar la instalación eléctrica necesaria.*

⚠ ADVERTENCIA

Para evitar posibles incendios o descargas eléctricas, asegúrese de que los cables eléctricos se encuentran completamente adentro de la cubierta del capuchón y de que no están aprisionados entre la cubierta y el techo.

1. Ajuste bien la cubierta del capuchón al soporte de suspensión con los dos tornillos suministrados con el ventilador (Figura 1)

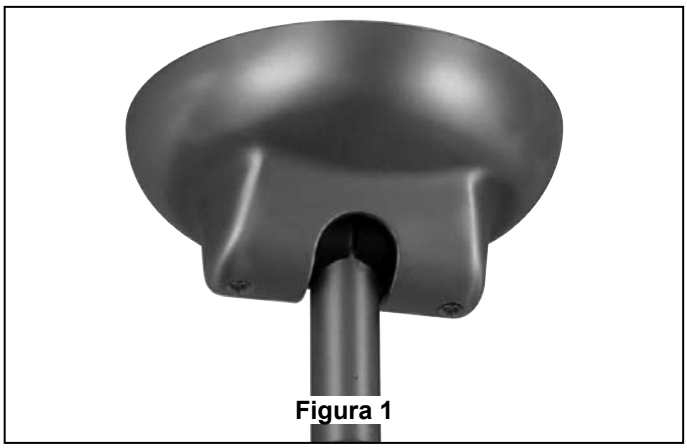
Figura 1

Instrucciones de funcionamiento: interruptor giratorio

⚠ ADVERTENCIA

Verifique que todas las conexiones estén bien ajustadas, incluida la conexión a tierra, y que no haya ningún cable desnudo visible en los conectores de cables, a excepción del cable de conexión a tierra. No haga funcionar el ventilador hasta que las aspas estén colocadas. Podrían producirse ruidos y daños en el ventilador.

1. Seleccione el flujo de aire deseado ubicado en la unidad del motor del ventilador girándolo en sentido horario. (Figura 1)

- 1era posición – velocidad del ventilador alta
- 2da posición – velocidad del ventilador media
- 3era posición – velocidad del ventilador baja
- 4ta posición – ventilador apagado

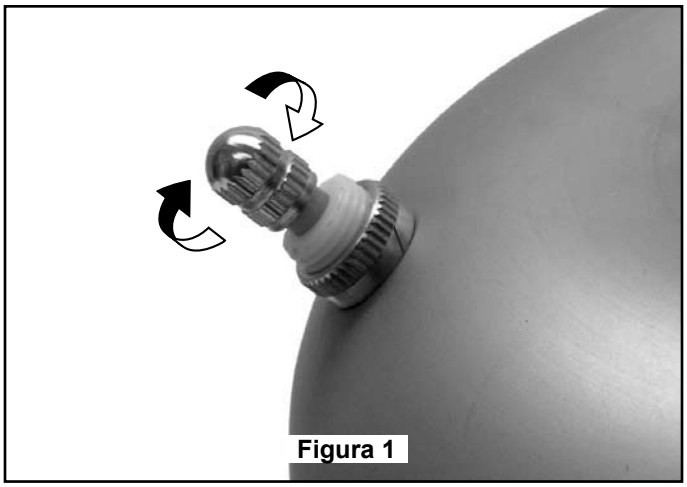
Figura 1

Instrucciones de funcionamiento: control de pared CW110

1. Vuelva a conectar la corriente eléctrica en la caja de distribución eléctrica mediante la conexión de la electricidad en la caja de fusibles principal.

2. ***NOTA:*** *fije el interruptor giratorio en velocidad Alta antes de utilizar el control de pared.*
La secuencia de funcionamiento es la siguiente:

- 4ta posición = low speed
- 3era posición = velocidad media
- 2da posición = velocidad alta
- 1era posición = ventilador apagado

Figura 1

Mantenimiento

El único mantenimiento necesario para el ventilador de techo es una limpieza periódica. Al llevar a cabo la limpieza, use sólo un cepillo suave o un paño sin pelusas, para evitar rayar el acabado. No se requieren agentes abrasivos ni no abrasivos de limpieza; los mismos deben evitarse para prevenir daños en el acabado.

PRECAUCIÓN

No utilice agua para limpiar el ventilador de techo. Podría dañar el motor o el acabado y ocasionar posibles descargas eléctricas.

Solución de problemas

⚠ ADVERTENCIA

Para su propia seguridad, desconecte la electricidad de la caja de fusibles o disyuntor antes de solucionar problemas en su ventilador.

Problema	Causa posible	Solución sugerida
1. EL VENTILADOR NO ARRANCA	**1.** El fusible o el disyuntor están fundidos. **2.** Las conexiones eléctricas del ventilador o del interruptor en la caja del interruptor están flojas.	**1.** Controle los fusibles del circuito principal y derivado o los disyuntores. **2.** Controle las conexiones eléctricas del ventilador y del interruptor en las cajas de los interruptores. **PRECAUCIÓN: ¡Asegúrese de que el suministro principal de electricidad esté desconectado!**
2. EL VENTILADOR HACE RUIDO	**1.** Ruido del motor provocado por el control de velocidad de estado sólido variable.	**1.** Algunos motores de ventilador son sensibles a las señales de los controles de velocidad de estado sólido variables. Los controles de estado sólido no son recomendables. Escoja un método de control alternativo.
3. EL VENTILADOR OSCILA EN EXCESO	**1.** La tuerca en el soporte de suspensión/barral está floja.	**1.** Ajuste bien la tuerca del soporte de suspensión/ soporte del barral.

Lista de piezas

Modelo N.º OF110**

N.° de Ref.	Descripción	Pieza N.º
1	Soporte de suspensión con accesorios para montaje	AP1160BL
2	Barral con pasador, pasador de horquilla y cubierta de goma	ADR110**
3	Capuchón	P1163**
4	Cubierta de unión del motor	AP1115**
5	Unidad del motor del ventilador	AMA110**
6	Control de pared	CW110
7	*Bolsa de accesorios que contiene:*	HDWOF110
	llave de 7/16″ (2)	
	tornillo de cabeza cuadrada de ⅜″ x 5″ con arandela plana	
	destornillador Phillips de 1½″	
	conectores de cables (4)	
	Bolsa con cable de soporte que contiene:	HWBSC240
	cable de soporte para techo con abrazadera de cable	
	tornillo de cabeza cuadrada de ⅜″ x 2″	
	arandela plana	

***Inserte los CÓDIGOS DE ACABADO (Consulte el número de modelo del ventilador que se encuentra en el soporte de barral)*

Antes de desechar los materiales de embalaje, asegúrese de haber extraído todas las piezas

Cómo hacer un pedido de piezas

Al hacer un pedido de piezas de repuesto, proporcione siempre la siguiente información:

- Número de pieza
- Descripción de la pieza
- Número de modelo del ventilador

Contact your retail store for repair parts.

The Extraordinaire™

Despiece

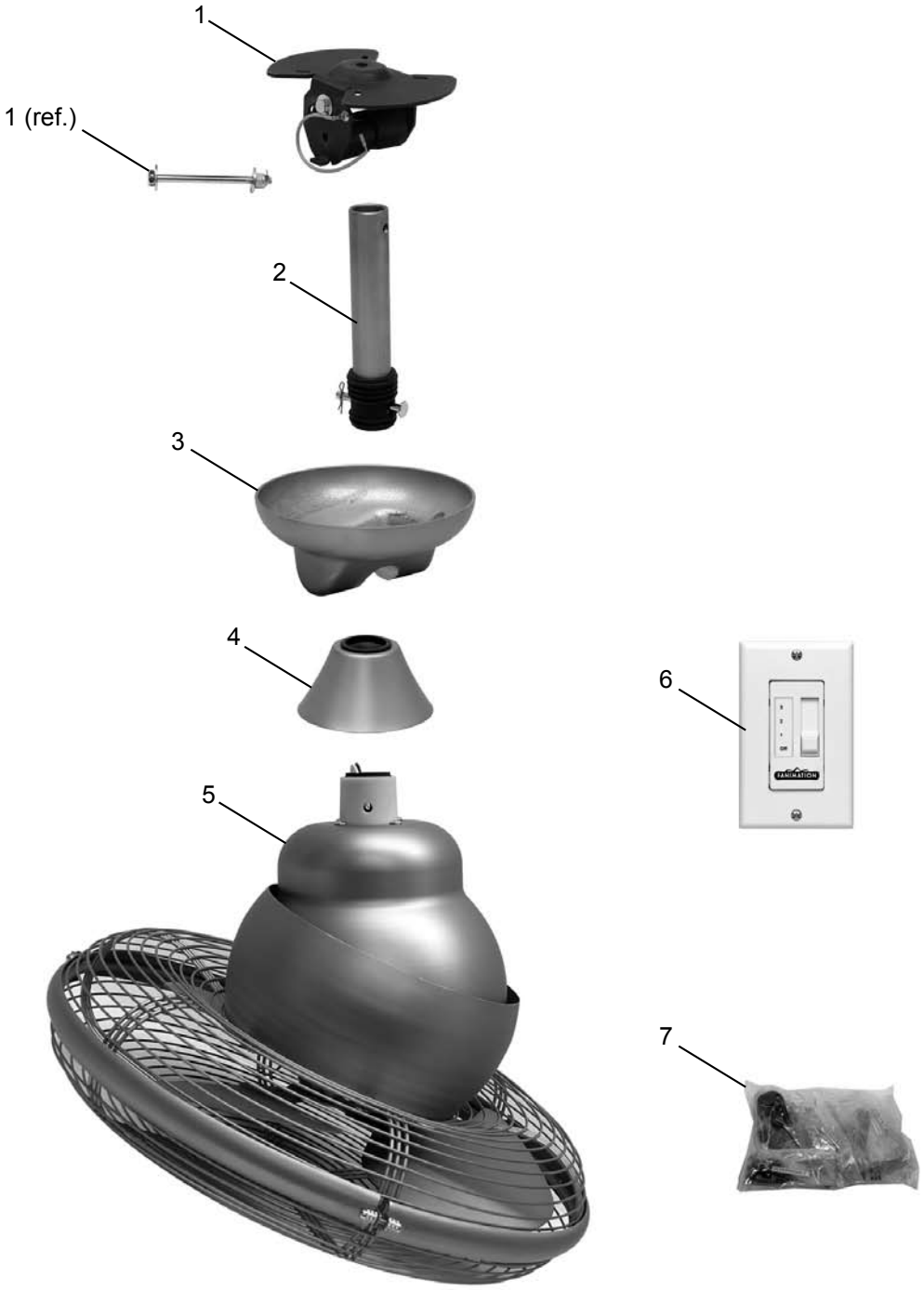

NOTA: *la ilustración que se muestra no está hecha a escala y su configuración real puede variar. Los cables se dibujaron en forma parcial para mayor claridad.*

Figura 1

10983 Bennett Parkway
Zionsville, IN 46077
Llame Sin Cargo al (888) 567-2055
FAX (866) 482-5215
Desde fuera de los EE.UU. llame al (317) 733-4113
Visite nuestro sitio Web en www.fanimation.com

Copyright 2009 Fanimation

2009/11