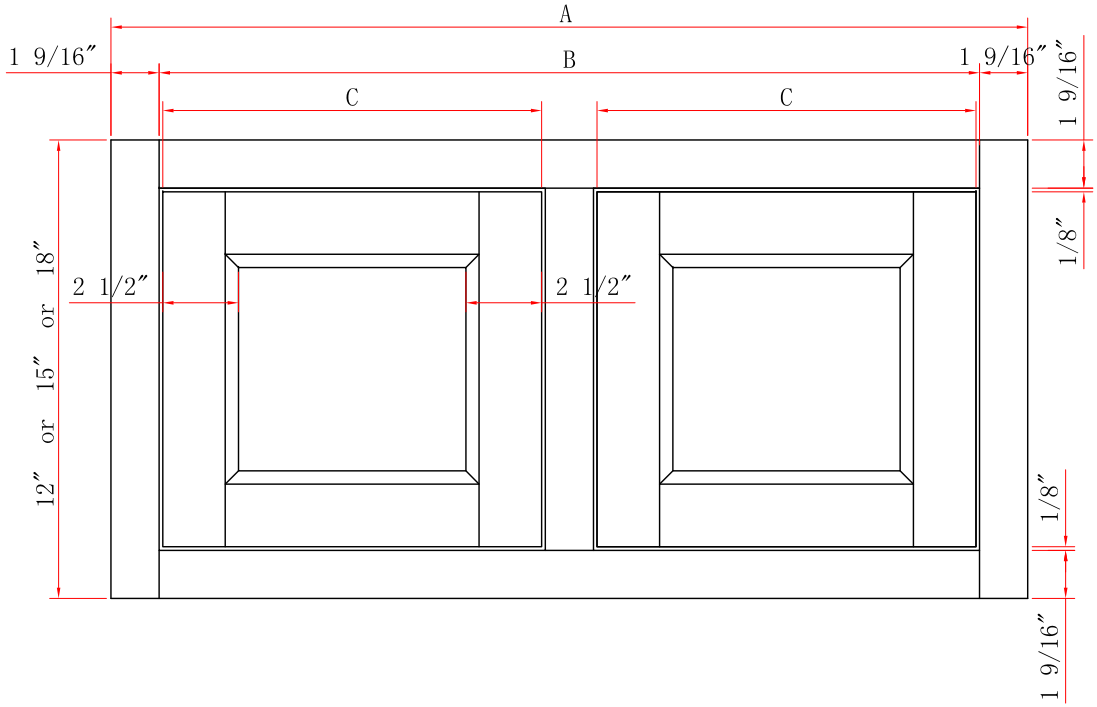

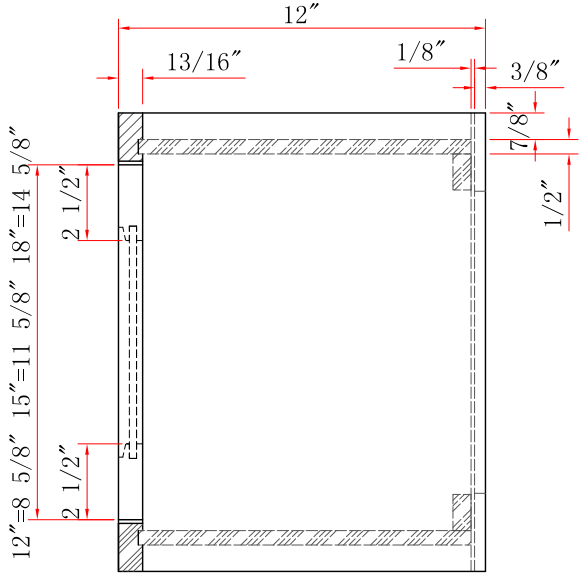

Item	HBW3012	HBW3015	HBW3018	HBW3612	HBW3615	HBW3315
A	30″	30″	30″	36″	36″	33″
B	26-7/8″	26-7/8″	26-7/8″	32-13/16″	32-13/16″	29-13/16″
C	12-3/8″	12-3/8″	12-3/8″	15-3/8″	15-3/8″	13-7/8″