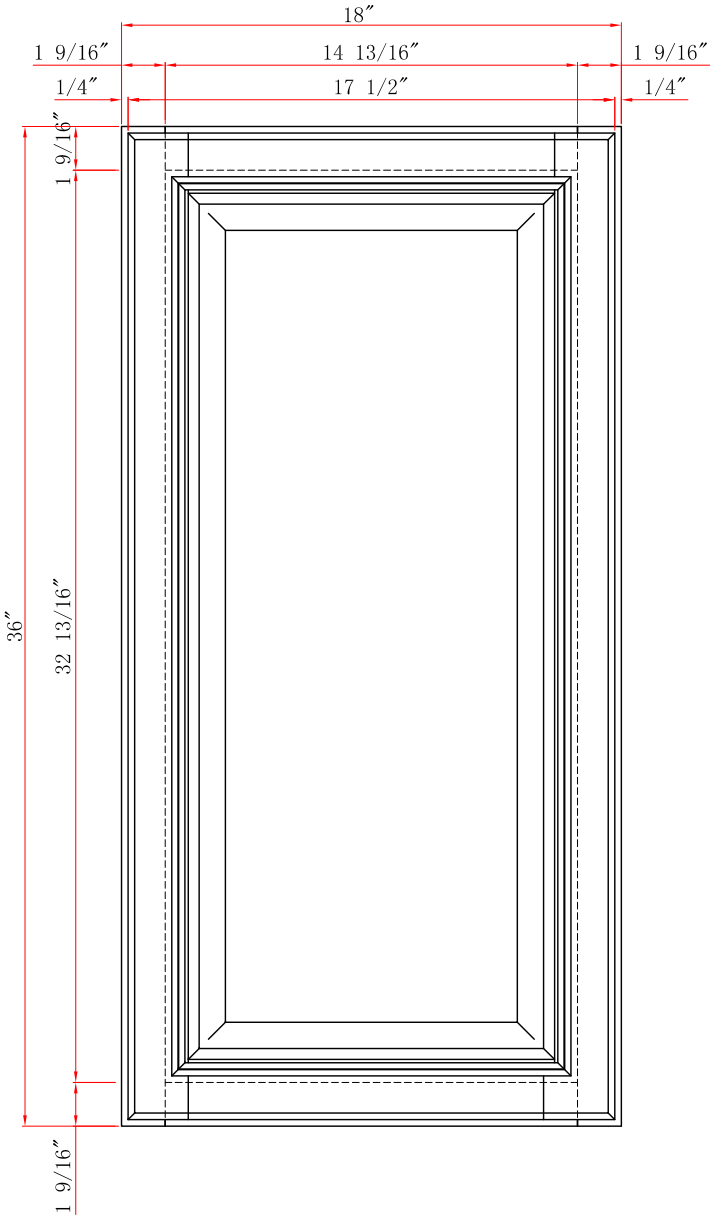

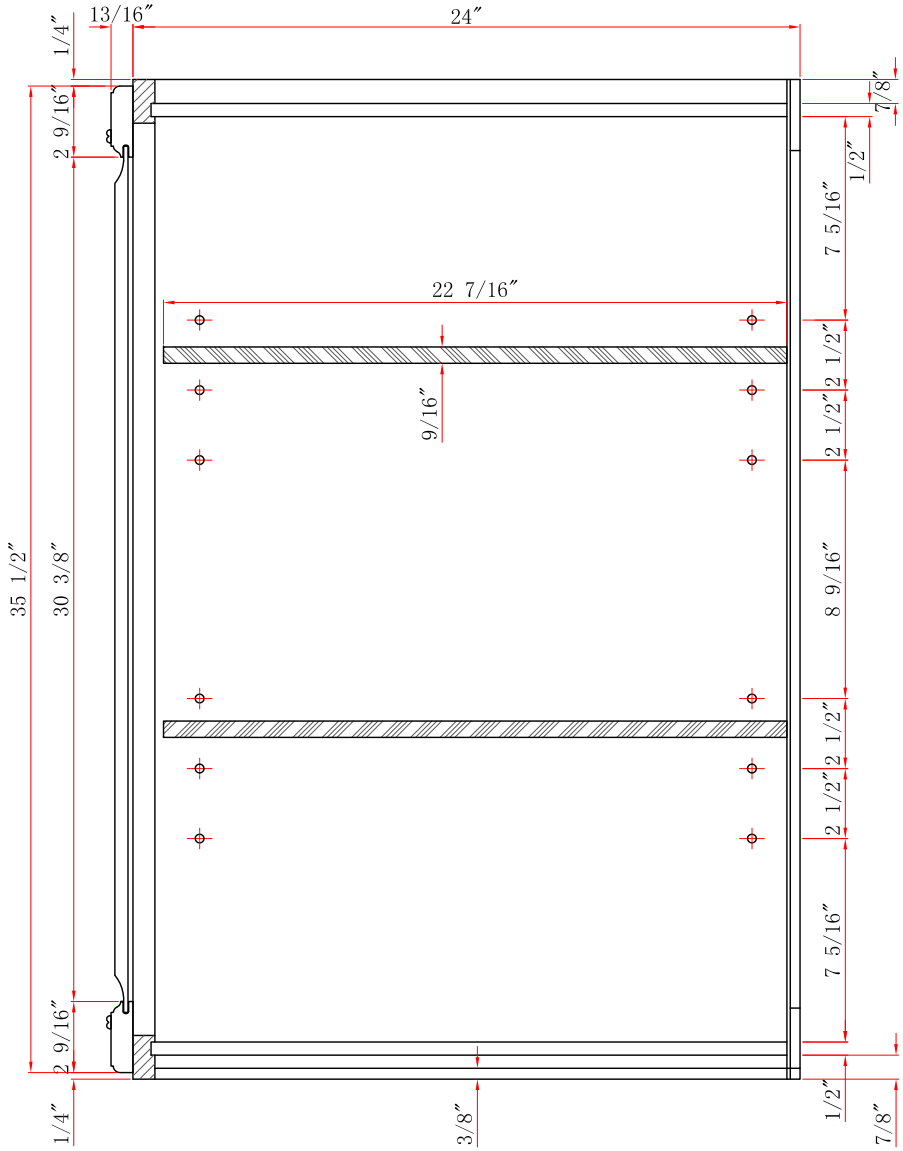

SLP1884

SLP1836T

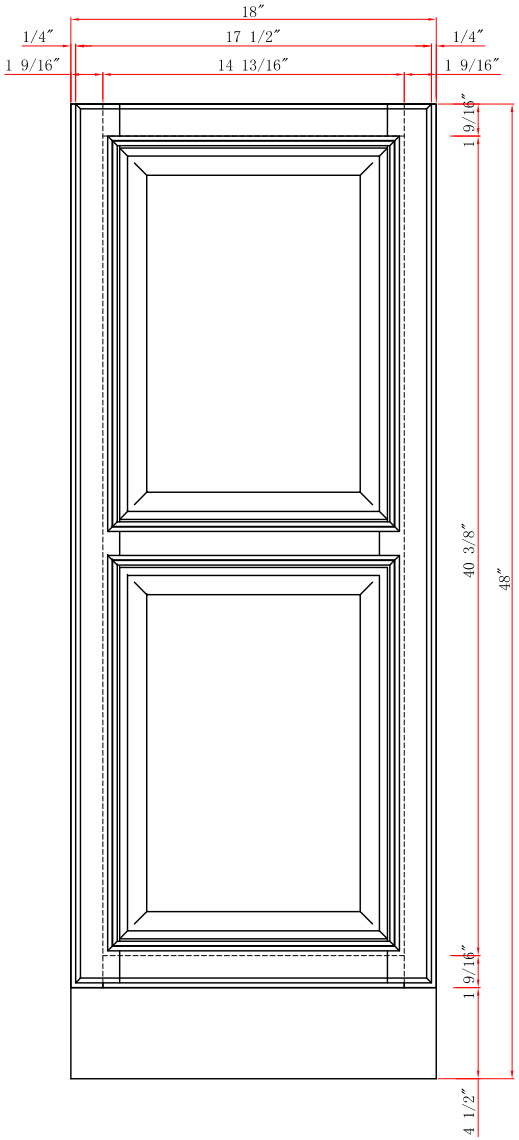
18″
1/4″
17 1/2″
1/4″
1 9/16″
14 13/16″
1 9/16″
1 9/16″
40 3/8″
48″
1 9/16″
4 1/2″

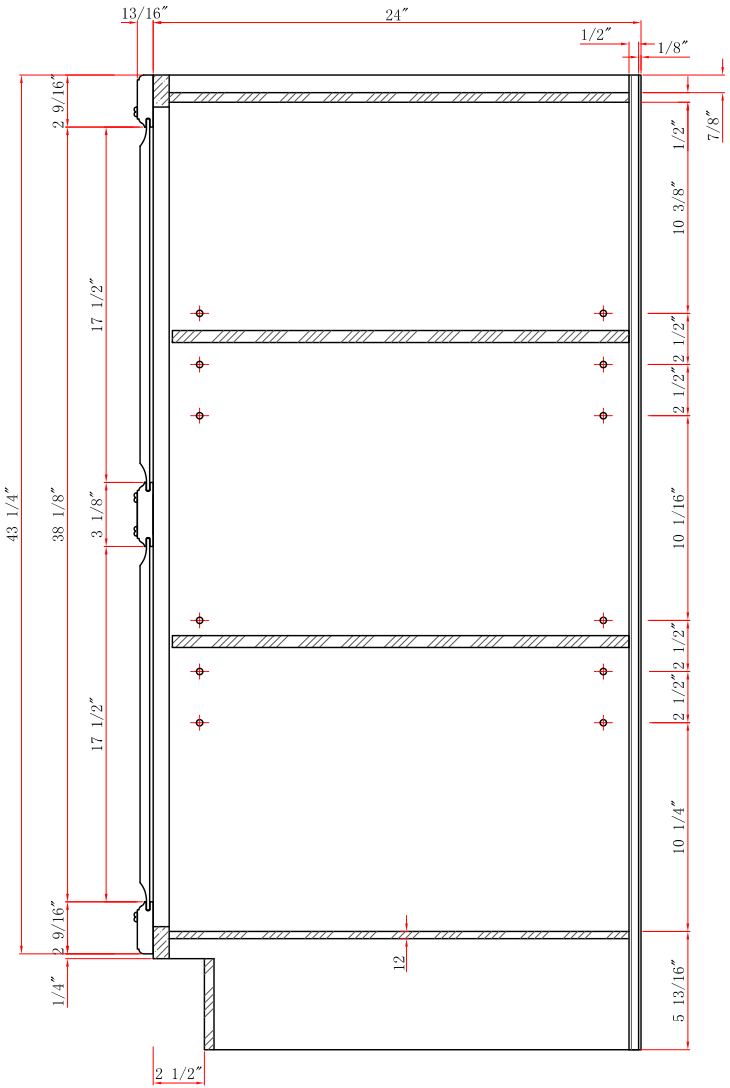
13/16″
24″
1/2″
1/8″
7/8″
2 9/16″
1/2″
10 3/8″
17 1/2″
2 1/2″
2 1/2″
43 1/4″
38 1/8″
3 1/8″
10 1/16″
2 1/2″
2 1/2″
17 1/2″
10 1/4″
2 9/16″
12
1/4″
5 13/16″
2 1/2″

SLP1884