STACK INSTALLATION INSTRUCTIONS

SAMSUNG

FOR YOUR SAFETY

EN

- Electric Shock Hazard. Disconnect power before installing. Failure to do so could result in serious injury or death.
- Potential Personal Injury. More than two people are recommended to lift the dryer into position because of its weight and size. Failure to do so could result in personal injury or death.
- Avoid Tipping and Rupture of Utility Servies. Dryer must be securely attached to the washer. DO NOT place the washer on top of the dryer. Failure to do so could result in personal injury/death or property damage.
- Depending on the model, the washer may protrude farther out than the dryer when the dryer is stacked on top of the washer.
- Using inappropriate types of screws may fail to fasten the machines firmly and the upper machine may fall, causing physical injury.

KO

- 상해의 위험이 있습니다. 제품이 크고 무거우므로 건조기 이동 시 두 사람 이상이 옮길 것을 권장합니다. 그렇지 않을 경우 상해 또는 사망 사고가 발생할 수 있습니다.
- 설치 시 파손에 주의하세요. 건조기는 세탁기에 견고하게 붙어있어야 합니다. 세탁기를 건조기 위에 절대 설치하지 마세요. 그렇지 않을 경우 상해/사망 사고 또는 재산 피해가 발생할 수 있습니다.
- 감전의 위험이 있습니다. 설치 전 반드시 전원을 분리하세요. 그렇지 않을 경우 심각한 상해 또는 사망 사고가 발생할 수 있습니다.
- 적용 모델에 따라 세탁기와 건조기의 전면부에 간격이 생길 수 있습니다.
- 적합한 나사를 사용하지 않을 경우 제품이 견고하게 고정되지 않아 상부에 설치된 제품이 떨어져 상해를 입을 수 있습니다.

SQ

- Rrezik goditjeje elektrike. Shkëputni energjinë përpara instalimit. Në të kundërt, mund të shkaktohet lëndim i rëndë ose vdekje.
- Lëndim i mundshëm personal. Rekomandohen më shumë se dy vetë për ta ngritur makinën tharëse në pozicion, për shkak të peshës dhe të madhësisë. Në të kundërt, mund të shkaktohet lëndim personal ose vdekje.
- Shmangni animin dhe thyerjen e pajisjeve të posaçme. Makina tharëse duhet të lidhet në mënyrë të sigurt me makinën larëse. MOS e vendosni makinën larëse mbi makinën tharëse. Në të kundërt, mund të shkaktohet lëndim personal/vdekje ose dëmtim i pronës.
- Në varësi të modelit, makina larëse mund të dalë më përpara se makina tharëse kur kjo e fundit vendoset mbi makinën larëse.
- Nëse përdor vida të papërshtatshme, pajisjet mund të mos shtrëngohen mirë dhe pajisja sipër mund të bjerë duke shkaktuar lëndime.

BG

- Опасност от токов удар. Преди монтиране прекъснете захранването. В противен случай това може да доведе до сериозни нараняване или смърт.
- Опасност от телесна повреда. Препоръчва се повече от двама души да вдигат сушилнята, поради размера и теглото ѝ. В противен случай това може да доведе до телесна повреда или смърт.
- Внимавайте уредът да не се преобърне и да повреди водоснабдяващата система. Сушилнята трябва да е сигурно закрепена за пералнята. НЕ поставяйте пералнята върху сушилнята. В противен случай това може да се стигне до телесна повреда/смърт или имуществени щети.
- В зависимост от модела, пералната машина може да е издадена навън повече от сушилнята, когато последната е поставена върху нея.
- Ако се използват неподходящи винтове, машините може да не се затегнат здраво и горната машина може да падне и да причини телесни повреди.

HR

- Rizik od električnog udara. Iskopčajte napajanje prije montaže. U suprotnom može doći do ozbiljnih ozljeda ili smrti.
- Moguće su tjelesne ozljede. Preporučujemo da sušilicu zbog veličine i težine podiže više od dvoje ljudi. U suprotnom može doći do tjelesnih ozljeda ili smrti.
- Pripazite da ne dođe do kvara ili prekida komunalnih usluga. Sušilica se mora sigurno pričvrstiti uz perilicu. Perilicu NEMOJTE postaviti na sušilicu. U suprotnom može doći do tjelesnih ozljeda/smrti ili oštećenja imovine.
- Ovisno o modelu, perilica rublja može stršati kada je sušilica postavljena na perilicu rublja.
- Zbog uporabe neodgovarajućih tipova vijaka, mašine se možda neće moći dobro pričvrstiti i gornja mašina može pasti prouzročujući tjelesne ozljede.

CZ

- Nebezpečí úrazu elektrickým proudem. Před montáží odpojte napájení. V případě nedodržení tohoto pokynu hrozí vážné zranění nebo smrt.
- Hrozící zranění osob. Sušičku by kvůli její hmotnosti a velikosti měly na dané místo zvedat nejméně dvě osoby. V případě nedodržení tohoto pokynu hrozí zranění osob nebo smrt.
- Zabraňte převržení a porušení potrubí a kabelů. Sušička musí být bezpečně připojena k pračce. NESTAVTE pračku na sušičku. V případě nedodržení tohoto pokynu hrozí poškození majetku, zranění osob nebo smrt.
- Je-li sušička nainstalovaná na pračce, pak v závislosti na modelu může pračka vyčnívat do prostoru více než sušička.
- V případě použití nevhodných typů šroubů nemusí být horní spotřebič správně zajištěn a může spadnout dolů a způsobit zranění.

IT

- Pericolo di scariche elettriche. Scollegare l'alimentazione prima di effettuare l'installazione. Il mancato rispetto di questa precauzione può causare lesioni serie o anche la morte.
- Potenziali lesioni personali. Per sollevare l'asciugatrice nella posizione desiderata è richiesto l'intervento di più di due persone a causa del suo peso e delle sue dimensioni. Il mancato rispetto di questa indicazione può causare lesioni personali o anche la morte.
- Evitare il ribaltamento e la rottura dei collegamenti. La asciugatrice deve essere saldamente fissata alla lavatrice. NON POSIZIONARE la lavatrice sopra la asciugatrice. Il mancato rispetto di questa indicazione può causare lesioni personali/la morte o danni alle proprietà.
- In base al modello, la lavatrice può sporgere rispetto alla asciugatrice qualora l'asciugatrice sia sovrapposta alla lavatrice.
- L'uso di viti non adatte può impedire il corretto e saldo fissaggio delle macchine provocando la caduta della macchina posizionata sopra, provocando lesioni fisiche.

DA

- Risiko for elektrisk stød. Afbryd strøm før installation. I modsat fald kan det resultere i alvorlig skade eller død.
- Risiko for personskade. Det anbefales at være mere end to personer til at løfte tørretumbleren på plads på grund af dens vægt og størrelse. I modsat fald kan det resultere i personskade eller død.
- Undgå at vippe eller forårsage brud på rør og ledninger. Tørretumbleren skal være sikkert fastgjort til vaskemaskinen. Placér IKKE vaskemaskinen oven på tørretumbleren. I modsat fald kan det resultere i personskade/død eller skade på ejendom.
- Afhængigt af modellen, kan vaskemaskinen stikke længere frem end tørretumbleren, når tørretumbleren er stablet oven på vaskemaskinen.
- Brug af forkert type skruer kan medføre, at maskinen ikke fastgøres korrekt, og der dermed er risiko for at den øverste maskine vælter og forårsager fysisk skade.

NL

- Gevaar voor elektrische schokken. Ontkoppel de stroomtoevoer voor u begint met installeren. Als u dit niet doet, bestaat er gevaar voor (dodelijk) letsel.
- Risico op persoonlijk letsel. Gezien het gewicht en de afmetingen van de droger, wordt u aangeraden om deze met minimaal twee personen op te tillen. Als u dit niet doet, bestaat er gevaar voor (dodelijk) letsel.
- Zorg dat de stroom- en watertoevoer niet wordt gekanteld of beschadigd. De droger moet stevig worden bevestigd aan de wasmachine. Plaats de wasmachine niet bovenop de droger. Als u dit doet, kan dit leiden persoonlijk letsel, de dood of materiële schade.
- Afhankelijk van het model kan de wasmachine verder naar voren uitsteken dan de droger wanneer de droger boven op de wasmachine is geplaatst.
- Indien u ongeschikte schroeven gebruikt, worden de apparaten mogelijk niet stevig genoeg bevestigd. Het bovenste apparaat kan dan vallen, wat tot letsel kan leiden.

FI

- Sähköiskuvaara. Katkaise laitteen virransyöttö ennen asennusta. Muutoin seurauksena voi olla vakavia henkilövahinkoja tai kuolema.
- Henkilövahinkojen mahdollisuus. Kuivausrummun painon ja koon vuoksi suosittelemme, että sitä on nostamassa paikalleen useampi kuin kaksi henkilöä. Muutoin seurauksena voi olla henkilövahinkoja tai kuolema.
- Estä laitteiden kaatuminen ja rikkoutuminen. Kuivausrumpu on kiinnitettävä tiiviisti pesukoneeseen. ÄLÄ asenna pesukonetta kuivausrummun päälle. Muutoin seurauksena voi olla henkilö- ja omaisuusvahinkoja tai kuolema.
- Jotkin pesukonemallit saattavat olla kuivausrumpua ulkonevampia, kun kuivausrumpu asennetaan pesukoneen päälle.
- Jos kiinnitykseen käytetään siihen sopimattomia ruuveja, koneet eivät välttämättä kiinnity toisiinsa asianmukaisesti. Tämän seurauksena kuivaaja saattaa irrota ja pudotessaan aiheuttaa vammoja.

FR

- Risque de choc électrique. Coupez l'alimentation avant de procéder à l'installation. Le non-respect de cette consigne pourrait entraîner des blessures graves voire mortelles.
- Risque de blessures. Il est recommandé de soulever le sèche-linge à plus de deux personnes étant donné son poids et ses dimensions. Le non-respect de cette consigne pourrait entraîner des blessures corporelles voire la mort.
- Évitez le basculement ou l'interruption des commodités. Le sèche-linge doit être fermement attaché au lave-linge. N'INSTALLEZ PAS le lave-linge par-dessus le sèche-linge. Le non-respect de cette consigne pourrait entraîner des blessures corporelles/la mort ou des dégâts matériels.
- Selon le modèle, le lave-linge peut dépasser davantage que le sèche-linge lorsque ce dernier est installé par-dessus le lave-linge.
- Si vous utilisez des types de vis inappropriés, les machines risquent de ne pas être fixées fermement en place et la machine située en haut risque de tomber et de provoquer des blessures corporelles.

DE

- Gefahr von Stromschlägen. Ziehen Sie vor der Installation die Netzstecker von beiden Geräten. Andernfalls können schwere Verletzungen oder Tod die Folge sein.
- Verletzungsgefahr. Da das Gerät schwer und sperrig ist, empfehlen wir, den Wäschetrockner mit mehr als zwei Personen auf die Waschmaschine zu heben. Andernfalls können Verletzungen oder Tod die Folge sein.
- Vermeiden Sie das Kippen des Geräts und Einklemmen/Beschädigungen an den Versorgungsleitungen. Der Wäschetrockner muss stabil an der Waschmaschine befestigt werden. Stellen Sie NIEMALS die Waschmaschine auf den Wäschetrockner. Andernfalls besteht die Gefahr von Verletzungen, Tod oder Sachschäden.
- Wenn der Trockner auf der Waschmaschine steht, kann sie je nach Modell weiter hervorstehen als der Trockner.
- Bei Verwendung ungeeigneter Schrauben werden die Maschinen möglicherweise nicht sicher befestigt, sodass die obere Maschine herunterfallen und Verletzungen verursachen kann.

RU

- Опасность поражения электрическим током. Перед установкой следует отключить питание. Несоблюдение этого требования может привести к получению серьезных травм или летальному исходу.
- Опасность получения травм. С учетом веса и размеров сушильной машины рекомендуется, чтобы ее подъем и установку в нужную позицию выполняли два человека. Несоблюдение этого требования может привести к нанесению вреда здоровью или летальному исходу.
- Опасность опрокидывания устройства и повреждения инженерных сетей. Сушильная машина должна быть надежно прикреплена к стиральной машине. ЗАПРЕЩАЕТСЯ устанавливать стиральную машину на сушильную машину. Несоблюдение этого требования может привести к нанесению вреда здоровью, летальному исходу или повреждению имущества.
- В зависимости от модели при вертикальной установке часть стиральной машины может выступать из-под сушильной машины.
- Использование винтов ненадлежащего типа может помешать надежному креплению машин, что может привести к падению верхней машины и получению травм.

LV

- Elektrošoka risks. Pirms uzstādīšanas atvienojiet no elektrotīkla. Šīs prasības neievērošana var izraisīt smagas traumas vai nāvi.
- Iespējamas traumas. Tā svara un izmēra dēļ veļas žāvētāja pārvietošanu un kustināšanu ieteicams veikt vismaz divām personām. Šīs prasības neievērošana var izraisīt traumas vai nāvi.
- Neļaujiet iekārtai sagāzties un sabojāt inženierkomunikācijas. Veļas žāvētāju nepieciešams nofiksēt pie sienas. NEUZSTĀDIET veļas mazgājamo mašīnu uz veļas žāvētāja. Šīs prasības neievērošana var izraisīt traumas/nāvi vai īpašuma bojājumus.
- Atkarībā no ierīces modeļa situācijās, kad veļas žāvētājs ir uzstādīts virs veļas mazgājamās mašīnas, veļas mazgājamā mašīna var būt vairāk izvirzīta uz priekšu nekā veļas žāvētājs.
- Nepareiza veida skrūvju izmantošanas rezultātā ierīces var netikt atbilstoši nostiprinātas un augšējā ierīce var nokrist, izraisot fiziskas traumas.

SR

- Opasnost od strujnog udara. Pre postavljanja isključite napajanje. U suprotnom, može doći do ozbiljnih povreda ili smrtnog ishoda.
- Opasnost od zadobijanja povreda. Preporučuje se da barem dve osobe podignu sušilicu u odgovarajući položaj zbog njene težine i dimenzija. U suprotnom, može doći do povreda ili smrtnog ishoda.
- Vodite računa da ne nakrenete ili ne probušite uklopni uređaj. Sušilica mora biti bezbedno postavljena na mašinu za pranje veša. NEMOJTE da postavljate mašinu za pranje veša na sušilicu. U suprotnom, može doći do telesnih povreda/smrtnog ishoda ili oštećenja imovine.
- U zavisnosti od modela, mašina za pranje veša može štrčati kada se sušilica postavi na mašinu za pranje veša.
- Korišćenjem neodgovarajućih tipova zavrtanja mašine se možda neće moći dobro pričvrstiti i gornja mašina može pasti uzrokujući telesne povrede.

HU

- Áramütés veszélye. Üzembe helyezés előtt válassza le az áramforrásról. Ennek elmulasztása súlyos sérülést vagy halált okozhat.
- Személyi sérülés veszélye. A tömege és mérete miatt a szárító felemelését legalább két személy végezze. Ennek elmulasztása személyi sérülést vagy halált okozhat.
- Ne tegye ki a közüzemi szolgáltatásokat törésnek vagy szakadásnak. Rögzítse a szárítót szorosan a mosógéphez. NE HELYEZZE a mosógépet a szárító tetejére. Ennek elmulasztása személyi sérülést/halált vagy vagyoni kárt okozhat.
- Modelltől függően előfordulhat, hogy a mosógép a rá helyezett szárítógéphez képest jobban kinyúlik.
- Nem megfelelő csavartípusok használata esetén előfordulhat, hogy nem rögzülnek megfelelően a gépezetek, ezáltal a felső gép leeshet, ami fizikai sérüléshez vezethet.

LT

- Elektros smūgio pavojus. Prieš montuodami atjunkite maitinimą. To nepadarius, galimi rimti sužalojimai ar mirtis.
- Galimas kūno sužalojimas. Dėl džiovyklės svorio ir dydžio rekomenduojama, kad ją keltų daugiau nei du žmonės. To nepadarius, galimi rimti kūno sužalojimai ar mirtis.
- Neapverskite ir nepradurkite pagalbinių elementų. Džiovyklė turi būti gerai pritvirtinta prie skalbimo mašinos. NESTATYKITE skalbimo mašinos ant džiovyklės. To nepadarius, galimi rimti kūno sužalojimai / mirtis ar žala turtui.
- Nelygu, koks modelis, skalbyklė gali būti išsikišusi labiau už džiovyklę, kai džiovyklė yra uždedama ant skalbyklės viršaus.
- Naudojant netinkamus varžtus, gali nepavykti gerai pritvirtinti prietaisų, todėl viršuje esantis prietaisas gali nukristi ir sukelti sužalojimų.

MK

- Опасност од електричен удар. Исклучете го напојувањето пред да започнете со инсталацијата. Доколку не се придржувате кон ова може да дојде до сериозни повреди или смрт.
- Ризик од можни повреди. Се препорачува две или повеќе лица да ја подигнат и постават машината за сушење поради нејзината тежина и големина. Доколку не се придржувате кон ова може да дојде до повреда или смрт.
- Избегнувајте превртување или продупчување на доводите за вода, електрична енергија, итн. Машината за сушење мора да биде сигурно прикачена на машината за перење. НЕ поставувајте ја машината за перење врз машината за сушење. Доколку не се придржувате кон ова може да дојде до повреда/смрт или оштетување на околината.
- Во зависност од моделот, машината за перење може да стрчи кога машината за сушење е поставена врз машината за перење.
- Поради користење несоодветни видови на завртки може да не успеете добро да ги прицврстите машините и горната машина може да падне и да предизвика физичка повреда.

ES

- Riesgo de descarga eléctrica. Desconecte la alimentación antes de la instalación. De lo contrario, se podrían causar lesiones graves o la muerte.
- Riesgo de lesiones personales. La secadora es voluminosa y pesada. Se recomienda levantarla entre más de dos personas. De lo contrario, se podrían causar lesiones personales o la muerte.
- Evite la inclinación y los desperfectos en las entradas de suministro. La secadora debe sujetarse firmemente a la lavadora. NO instale la lavadora encima de la secadora. De hacerlo así, se podrían causar lesiones personales, la muerte o daños a la propiedad.
- En algunos modelos, la lavadora puede sobresalir de la secadora cuando ésta está apilada encima.
- Si no se utilizan los tornillos adecuados, es posible que las máquinas no queden bien sujetas, con el riesgo de que la máquina superior caiga y cause lesiones.

HE

- בהתאם לדגם, מכונת הכביסה יכולה לבלוט קצת יותר ממייבש הכביסה כאשר מייבש הכביסה נמצא מעל מכונת הכביסה.
- שימוש בסוגי ברגים לא מתאימים עלול למנוע הצמדה הולמת של המכונות זו לזו, והמכונה העליונה עלולה ליפול ולגרום לנזק פיזי.

AR

- قد تكون الغسالة بارزة للخارج أكثر من المجفف في حالة تثبيت المجفف فوق الغسالة وذلك حسب الطراز.
- قد يؤدي استخدام أنواع براغي غير مناسبة إلى عدم تثبيت الجهازين بإحكام ما يؤدي إلى سقوط الجهاز العلوي مسببًا إصابات جسدية.
- خطر الإصابة بصدمة كهربائية. قم بفصل الطاقة عن الجهاز قبل تثبيته. قد يؤدي عدم القيام بذلك إلى التعرض لإصابة بالغة أو الوفاة.
- إصابة جسدية محتَمَلة. يُستحسن أن يقوم برفع المجفف لمكانه المناسب أكثر من شخصين. وذلك بسبب وزنه وحجمه. قد يؤدي عدم القيام بذلك إلى التعرض لإ
- تجنب إمالة وتصدع خدمات المرافق العامة. يجب تثبيت المجفف بالغسالة بإحكام. لا تضع الغسالة فوق المجفف. قد يؤدي عدم القيام بذلك إلى التعرض لإصابة جـ

PL

- Zagrożenie porażeniem prądem. Odłącz zasilanie przed instalacją. W przeciwnym wypadku może dojść do poważnych obrażeń ciała lub śmierci.
- Zagrożenie obrażeniami ciała. Suszarka jest na tyle ciężka i duża, że powinna być podnoszona przez dwie osoby. W przeciwnym wypadku może dojść do obrażeń ciała lub śmierci.
- Należy unikać stawiania urządzenia na krawędzi i uważać, aby nie doprowadzić do jego pęknięcia. Suszarkę należy solidnie przymocować do pralki. NIE NALEŻY umieszczać pralki na suszarce. W przeciwnym wypadku może dojść do obrażeń ciała, śmierci lub uszkodzenia mienia.
- W zależności od modelu pralka może wystawać dalej niż suszarka, gdy suszarka jest ustawiona na pralce.
- Użycie nieodpowiednich rodzajów wkrętów może spowodować nieprawidłowe zamocowanie urządzeń, przez co górne urządzenie może spaść i spowodować obrażenia fizyczne.

PT

- Risco de choque eléctrico. Desligue a fonte de alimentação antes da instalação. A não observação deste procedimento pode resultar em ferimentos graves ou morte.
- Possíveis ferimentos. Recomenda-se mais de duas pessoas para colocar a máquina de secar na sua posição devido ao seu peso e dimensão. A não observação deste procedimento pode resultar em ferimentos ou morte.
- Evite derrubar e romper as ligações da instalação. A máquina de secar deve estar firmemente presa à máquina de lavar. NÃO coloque a máquina de lavar em cima da máquina de secar. A não observação deste procedimento pode resultar em ferimentos/morte ou danos materiais.
- Dependendo do modelo, a máquina de lavar roupa pode ficar mais saliente do que o secador se este último for colocado por cima da máquina de lavar roupa.
- Se utilizar os parafusos errados, não conseguirá apertar as máquinas convenientemente e a máquina que está por cima pode cair e provocar ferimentos.

RO

- Pericol de electrocutare. Deconectați alimentarea înainte de instalare. În caz contrar, există pericol de vătămare corporală gravă sau deces.
- Vătămări corporale posibile. Din cauza greutății și dimensiunii uscătorului, se recomandă ca acesta să fie ridicat de mai mult de două persoane. În caz contrar, există pericol de vătămare corporală sau deces.
- Evitați întreruperea sau închiderea serviciilor de utilități. Uscătorul trebuie fixat pe mașina de spălat. NU amplasați mașina de spălat deasupra uscătorului. În caz contrar, există pericol de vătămare corporală/deces sau deteriorarea proprietății.
- În funcție de model, mașina de spălat rufe poate ieși în afara față de uscător, atunci când acesta este așezat peste mașina de spălat rufe.
- Utilizarea unor șuruburi necorespunzătoare poate conduce la fixarea inadecvată a mașinilor și partea superioară a mașinii poate cădea provocând rănirea fizică.

ET

- Elektrilöögioht. Lahutage enne paigaldamist toiteühendus. Vastasel juhul võib tulemuseks olla tõsine vigastus või surm.
- Potentsiaalne vigastusoht. Kuivati tõstmiseks on vaja selle kaalu ja suuruse tõttu rohkem kui kahte inimest. Vastasel juhul võib tulemuseks olla vigastus või surm.
- Vältige kommunaalteenuste ühenduste kallutamist ja rebestamist. Kuivati peab olema korralikult pesumasina külge kinnitatud. ÄRGE pange pesumasinat kuivati peale. See võib põhjustada kehavigastusi/surma või varakahju.
- Kui kuivati on paigaldatud pesumasina peale, siis olenevalt mudelist võib pesumasin ulatuda kaugemale välja kui kuivati.
- Ebasobivate kruvide kasutamisel ei pruugi masinad olla piisavalt kindlalt kinnitatud ning ülemine masin võib kukkuda, põhjustades kehavigastusi.

SL

- Nevarnost električnega udara Pred namestitvijo izklopite napajanje. V nasprotnem primeru lahko pride do hudih telesnih poškodb ali smrti.
- Možnost telesnih poškodb Zaradi teže in velikosti sušilnega stroja je priporočljivo, da ga dvigneta več kot dve osebi. V nasprotnem primeru lahko pride do telesnih poškodb ali smrti.
- Pazite, da ne prevrnete ali poškodujete napeljave. Sušilni stroj mora biti varno pritrjen na pralni stroj. Pralnega stroja NE postavljajte na sušilni stroj. V nasprotnem primeru lahko pride do telesnih poškodb/smrti ali materialne škode.
- Pri namestitvi sušilnika na vrh pralnega stroja lahko pralni stroj sega dlje od sušilnika, odvisno od modela.
- Z neustreznimi vrstami vijakov morda ne boste uspeli trdno pritrditi strojev in zgornji stroj lahko pade, kar lahko povzroči telesne poškodbe.

SC

- 触电危险。安装前断开电源。若未遵守可能会导致严重伤害或死亡。
- 可能造成人员受伤。因为烘干机的重量和大小缘故，建议由两人以上抬至定位。若未遵守可能会导致人员受伤或死亡。
- 避免倾斜和破坏水电等设施。烘干机必须牢固地连接到洗衣机。切勿将洗衣机放在烘干机上方。若未遵守可能会导致人员受伤/死亡或财物损坏。
- 当烘干机堆迭在洗衣机上方时，视型号而定，洗衣机可能比烘干机突出。
- 使用不当类型的螺丝可能无法牢固地锁紧机器，上方的机器可能因此翻倒，而导致人身伤害。

NO

- Fare for elektrisk støt. Koble fra strømmen installasjon. Hvis dette ikke gjøres, kan det føre til alvorlig personskade eller dødsfall.
- Fare for personskade. Tørketrommelen er såpass stor og tung at det anbefales at flere enn to personer løfter den på plass. Hvis dette ikke gjøres, kan det føre til personskade eller dødsfall.
- Unngå å velte eller perforere nyttetjenester. Tørketrommelen må være godt festet til vaskemaskinen. IKKE plasser vaskemaskinen på toppen av tørketrommelen. Svikt i å gjøre dette kan resultere i personskade/dødsfall eller skader på utstyr.
- Avhengig av modellen kan vaskemaskinen stikke lenger ut enn tørketrommelen når tørketrommelen er plassert oppå vaskemaskinen.
- Bruk av feil skruetype kan lede til at maskinene ikke blir tilstrekkelig festet og at de faller og forårsaker personskade.

SK

- Nebezpečenstvo zasiahnutia elektrickým prúdom. Pred inštaláciou odpojte napájanie. V opačnom prípade môže dôjsť k vážnemu zraneniu alebo smrti.
- Možné riziko zranenia. Vzhľadom na hmotnosť a rozmery sušičky by ju mali zdvíhať a na miesto ukladať dve osoby. V opačnom prípade môže dôjsť k zraneniu alebo smrti.
- Vyhnite sa prevráteniu a pretrhnutiu potrubia a káblov. Sušička musí byť bezpečne pripevnená k práčke. NEUMIESŤNUJTE práčku na sušičku. V opačnom prípade môže dôjsť k zraneniu/smrti alebo ku škode na majetku.
- V závislosti od modelu môže práčka vyčnievať ďalej ako sušička, keďže sušička je uložená na vrchnej časti práčky.
- Použitie nevhodných typov skrutiek môže spôsobiť nedostatočné upevnenie prístrojov a horný prístroj môže spadnúť a spôsobiť tak zranenie.

SV

- Risk för elektrisk stöt. Koppla bort strömmen innan du installerar. Om inte detta följs kan det leda till allvarliga skador eller dödsfall.
- Risk för personskador. Vi rekommenderar att fler än två personer lyfter torktumlaren på plats på grund av dess vikt och storlek. Om inte detta följs kan det leda till personskador eller dödsfall.
- Undvik att välta kombinationssatsen och att ha sönder slangar och andra kopplingar. Torktumlaren måste sitta fast säkert i tvättmaskinen. Placera INTE tvättmaskinen ovanpå torktumlaren. Om inte detta följs kan det leda till personskador/dödsfall eller skador på egendom.
- Beroende på modell kan tvättmaskinen sticka ut längre än torktumlaren när torktumlaren placeras ovanpå tvättmaskinen.
- Om felaktiga typer av skruvar används sitter maskinen eventuellt inte fast ordentligt, vilket kan leda till att den övre maskinen faller och orsakar fysisk skada.

TR

- Elektrik Çarpması Tehlikesi. Kurmadan önce güç bağlantısını kesin. Aksi takdirde ciddi yaralanma veya ölümle sonuçlanabilir.
- Yaralanma Olasılığı. Ağırlığı ve boyutu nedeniyle, kurutma makinesini yerine kaldırırken ikiden fazla kişinin olması önerilir. Aksi takdirde yaralanma veya ölümle sonuçlanabilir.
- Devrilmeyi ve Tesisatın Zarar Görmesini Önleme. Kurutma makinesi çamaşır makinesine sağlam bir şekilde sabitlenmelidir. Çamaşır makinesi kurutma makinesinin üzerine YERLEŞTİRMEYİN. Aksi takdirde yaralanma/ölüm veya maddi hasarla sonuçlanabilir.
- Kurutma makinesi çamaşır makinesinin üzerine yerleştirildiğinde modele bağlı olarak çamaşır makinesi kurutma makinesinden daha çıkıntılı olabilir.
- Uygun olmayan türde vida kullanıldığında makineler sıkıca bağlanamayabilir ve üstteki makine düşerek fiziki yaralanmaya neden olabilir.

UZ

- Tok urish xavfi bor. O'rnatishdan oldin elektr tarmog'idan uzing. Ushbu talabga amal qilmaslik jiddiy jarohat yoki o'limga olib kelishi mumkin.
- Tan jarohati olish xavfi bor. Quritgichning vazni va hajmidan kelib chiqib, uni ko'tarishga ikkitadan ko'p odam kerak. Ushbu talabga amal qilmaslik tan jarohati yoki o'limga olib kelishi mumkin.
- Vositalarning egilishi yoki ajralib ketishiga yo'l qo'ymang. Quritgich kir yuvish mashinasiga mahkam biriktirilishi kerak. Kir yuvish mashinasini quritgich ustiga QO'YMANG. Ushbu talabga amal qilmaslik tan jarohati/o'lim yoki mulkka zarar yetishiga olib kelishi mumkin.
- Modeliga ko'ra, quritish mashinasini kir yuvish mashinasi ustiga joylashtirilsa, kir yuvish mashinasi oldinga chiqib turadi.
- Mos kelmaydigan shurup ishlatilsa, mashinalar mahkam qotirilmasligi va tepadagi mashina tushib ketib, jarohat yetkazishi mumkin.

KK

- Электр тоғының қауіпі бар. Орнату алдында қуат көзінен ағытыңыз. Бұлай істемегенде, жарақат алу немесе мерт болу қауіпі бар.
- Жарақат алу ықтималдығы. Кептіргіштің салмағы мен өлшемі үлкен болғандықтан, оны орнына қою үшін екі адамның көмегі қажет. Бұлай істемесеңіз, жарақат алу немесе мерт болу қауіпі бар.
- Су мен тоқ көздерін үзу немесе құлатып алмауға тырысыңыз. Кептіргішті жуғышқа мұқият бекіту керек. Жуғышты кептіргіштің үстіне қоймаңыз. Бұлай істесеңіз, жарақат/мерт болу немесе мүлікке зақым келу қауіпі бар.
- Кір кептіргішті кір жуғыш машинаның үстіне орнатқанда, кей үлгілерде шайба кептіргіштен бері шығып тұруы мүмкін.
- Сәйкес келмейтін бұранда түрлерін пайдаланғанда машина мықтап бекітілмейді және машинаның үстіңгі жағы құлап, адам жарақат алуы мүмкін.

TH

- อันตรายจากไฟฟ้าช็อต ถอดปลั๊กก่อนที่จะติดตั้ง มิฉะนั้นอาจทำให้เกิดการบาดเจ็บรุนแรงหรือเสียชีวิต
- อาจทำให้เกิดการบาดเจ็บ ขอแนะนำให้ยกเครื่องอบผ้าเข้าที่โดยใช้คนมากกว่าสองคน เนื่องจากอุปกรณ์มีน้ำหนักมากและมีขนาดใหญ่ มิฉะนั้นอาจทำให้เกิดการบาดเจ็บรุนแรงหรือเสียชีวิต
- ระวังอย่าให้ท่อจ่ายน้ำและสายไฟฟ้ามิด หักงอ หรือแตก เครื่องอบผ้าต้องมีการยึดเข้ากับเครื่องซักผ้าอย่างแน่นหนา ห้ามวางเครื่องซักผ้าไว้ด้านบนเครื่องอบผ้า มิฉะนั้นอาจทำให้เกิดการบาดเจ็บรุนแรงหรือเสียชีวิต หรืออาจทำให้ทรัพย์สินเสียหาย
- สำหรับบางรุ่น เครื่องซักผ้าอาจยื่นออกมามากกว่าเครื่องอบผ้าเมื่อวางเครื่องอบผ้าซ้อนบนเครื่องซักผ้า
- การใช้สกรูประเภทที่ไม่เหมาะสม อาจทำให้ไม่สามารถยึดเครื่องอย่างแน่นหนา และเครื่องด้านบนอาจร่วงหล่น ทำให้เกิดการบาดเจ็บได้

TC

- 觸電危險。安裝前斷開電源。否則可能會導致嚴重傷害甚至死亡。
- 可能發生個人傷害。由於烘乾機的重量和大小之故，建議由兩人以上抬舉到定位。否則可能會導致人員傷害甚至死亡。
- 避免傾斜和破壞水電等公用服務設施。烘乾機必須安全地連接到洗衣機。切勿將洗衣機放在烘乾機上方。否則可能會導致人員傷害/死亡或者財產損壞。
- 依型號而定，將烘乾機疊在洗衣機上方時，洗衣機可能比烘乾機突出。
- 若使用不合適類型的螺絲，可能無法將機器鎖緊固定，上方的機器可能會翻落，而導致人身受傷。

EL

- Κίνδυνος ηλεκτροπληξίας. Πριν από την εγκατάσταση, αποσυνδέστε την παροχή ρεύματος. Διαφορετικά, ενδέχεται να προκληθεί σοβαρός τραυματισμός ή θάνατος.
- Πιθανός τραυματισμός. Συνιστάται να υπάρχουν δύο άτομα για την ανύψωση του στεγνωτηρίου στη θέση του, εξαιτίας του βάρους και τους μεγέθους του. Διαφορετικά, ενδέχεται να προκληθεί τραυματισμός ή θάνατος.
- Αποφεύγετε την ανάκλιση και την ρήξη καλωδίων παροχής. Το στεγνωτήριο πρέπει να προσαρτηθεί σταθερά στο πλυντήριο. ΜΗΝ ΤΟΠΟΘΕΤΕΙΤΕ το πλυντήριο επάνω στο στεγνωτήριο. Διαφορετικά, ενδέχεται να προκληθεί τραυματισμός/θάνατος ή ζημιά σε περιουσία.
- Ανάλογα με το μοντέλο, το πλυντήριο ενδέχεται να προεξέχει περισσότερο από το στεγνωτήριο, όταν το στεγνωτήριο στοιβάζεται επάνω στο πλυντήριο.
- Αν χρησιμοποιηθούν ακατάλληλοι τύποι βίδας, τα μηχανήματα ενδέχεται να μη στερεωθούν καλά, με αποτέλεσμα να πέσει το επάνω μηχάνημα και να προκληθεί τραυματισμός.

UK

- Ризик ураження електричним струмом. Від'єднайте живлення перед встановленням. Недотримання цієї рекомендації може призвести до серйозного травмування або смерті.
- Ризик травмування. Рекомендовано, щоб сушарку піднімали більше двох осіб, оскільки вона важка і велика. Недотримання цієї рекомендації може призвести до травмування або смерті.
- Намагайтеся не пошкодити комунікації. Сушарку слід надійно прикріпити до пральної машини. НЕ ставте пральну машину на сушарку. Недотримання цієї рекомендації може призвести до травмування або смерті людей чи пошкодження майна.
- Залежно від моделі, пральна машина може трохи виступати за край сушарки, якщо сушарка встановлена на пральній машині.
- За умови використання неправильних гвинтів машину може не вдатися прикріпити надійно, і верхня машина може впасти, призвівши до травмування користувача.

AES

- Riesgo de descarga eléctrica. Desconecte la alimentación antes de instalar. De lo contrario, se podrían producir lesiones graves o la muerte.
- Riesgo de lesiones personales. Es aconsejable que más de dos personas coloquen el secarropas en su lugar dado el peso y el tamaño de éste. De lo contrario, se podrían producir lesiones personales o la muerte.
- Evite que se inclinen y se rompan los servicios de suministros. El secarropas debe fijarse con seguridad al lavarropas. NO coloque el lavarropas encima del secarropas. De lo contrario, se podrían producir lesiones personales/la muerte o daños a la propiedad.
- Dependiendo del modelo, el lavarropas puede sobresalir del secarropas si este está apilado sobre el lavarropas.
- La utilización de unos tornillos inadecuados puede causar que las máquinas no se fijen firmemente y que la máquina superior caiga y se produzcan lesiones físicas.

BPT

- Perigo de choque elétrico. Desconecte a energia elétrica antes de instalar. A não observação da recomendação acima pode causar ferimentos graves ou morte.
- Possibilidade de ferimentos. Recomendamos que mais de duas pessoas suspendam e posicionem a secadora devido ao peso e tamanho do produto. A não observação da recomendação acima pode causar ferimentos ou morte.
- Evite a inclinação ou ruptura das entradas/saídas dos serviços de rede pública. A secadora deve estar firmemente fixada à lavadora. NÃO coloque a lavadora por cima da secadora. A não observação da recomendação acima pode causar ferimentos/morte ou danos à propriedade.
- Dependendo do modelo, a lavadora pode ficar mais saliente do que a secadora quando a secadora é empilhada sobre a lavadora.
- O uso de parafusos errados pode não fixar firmemente as máquinas e a máquina que está por cima pode cair, causando ferimentos.

MES

- Riesgo de descarga eléctrica. Desconecte la alimentación antes de instalar. De no hacerlo así se podría provocar lesiones físicas graves o la muerte.
- Riesgo de lesiones físicas. Se recomienda que para levantar la secadora intervengan más de dos personas ya que es voluminosa y pesada. De no hacerlo así se podría provocar lesiones físicas o la muerte.
- Evite la inclinación y los desperfectos en las entradas de suministro. La secadora debe estar fijada firmemente a la lavadora. NO instale la lavadora encima de la secadora. De no hacerlo así se podría provocar lesiones físicas/la muerte o daños a la propiedad.
- Dependiendo del modelo, la lavadora puede sobresalir de la secadora cuando ésta está apilada sobre la lavadora.
- La utilización de unos tornillos inadecuados puede causar que las máquinas no se fijen firmemente y que la máquina superior caiga y provoque lesiones físicas.

DC68-03807B-03

TOOLS YOU WILL NEED

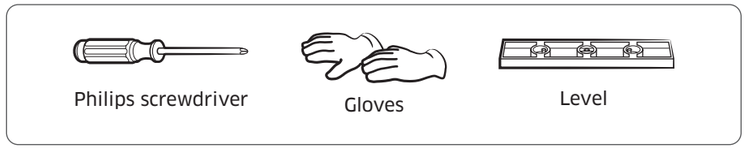

CAUTION

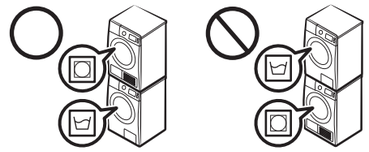

KIT CONTENTS

Bracket stack (SK-DA)

Model Name	WW6******** WW7******** WW8********	WW9******** (Only for Korea Model)
Capacity	7 ~ 8 kg	9 kg
Country of Origin	China	
Depth (mm)	550	570

Bracket stack (SKK-DF)

Model Name	WF7*F****** WF8*F****** WW7******** WW8******** WW9********	WF11***** WF12***** WW10******* WW11******* WW12*******
Capacity	7 ~ 9 kg	10 ~ 12 kg
Country of Origin	Poland, Vietnam	Korea
Depth (mm)	550	600

Bracket stack (SKK-UR)

Model Name	WW12T****** WW13T****** WW14T******
Capacity	12 ~ 14 kg
Country of Origin	Vietnam
Depth (mm)	650
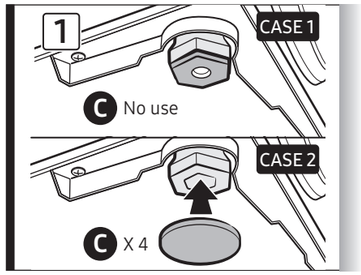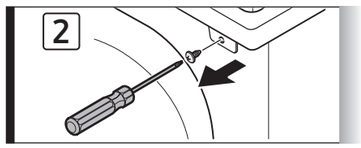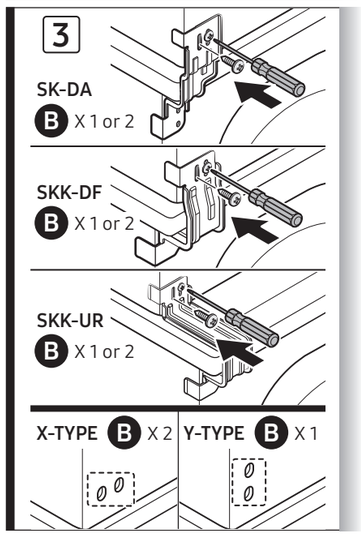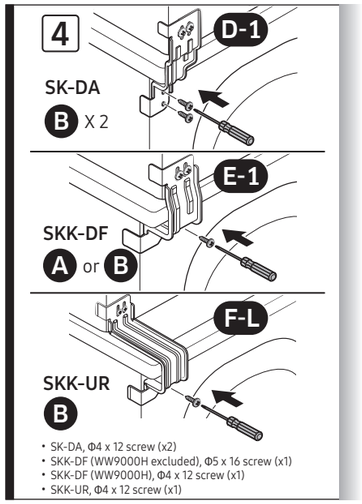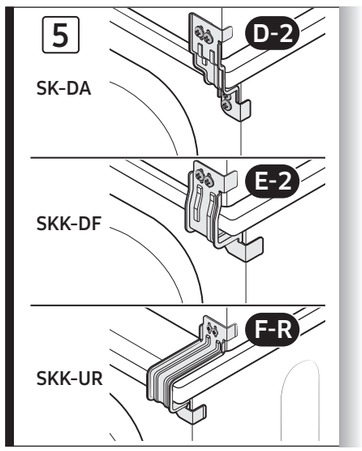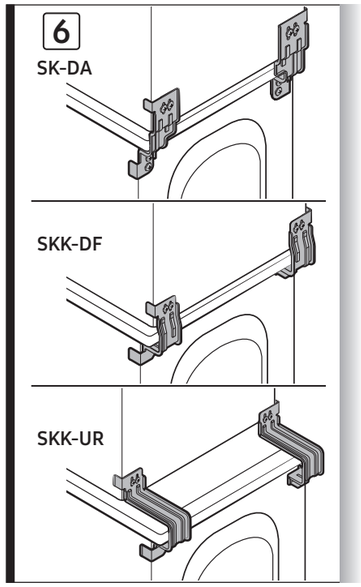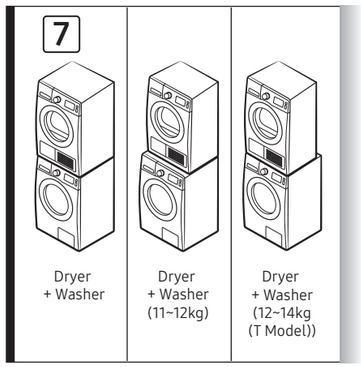
STEP