Riobel

KS9

Porte-serviette 60cm (24") avec tablette
60cm (24") towel bar with shelf

KS

*Les dimensions, les modèles et les finis présentés peuvent différer. / Sizes, models and finishes may differ from those presented.
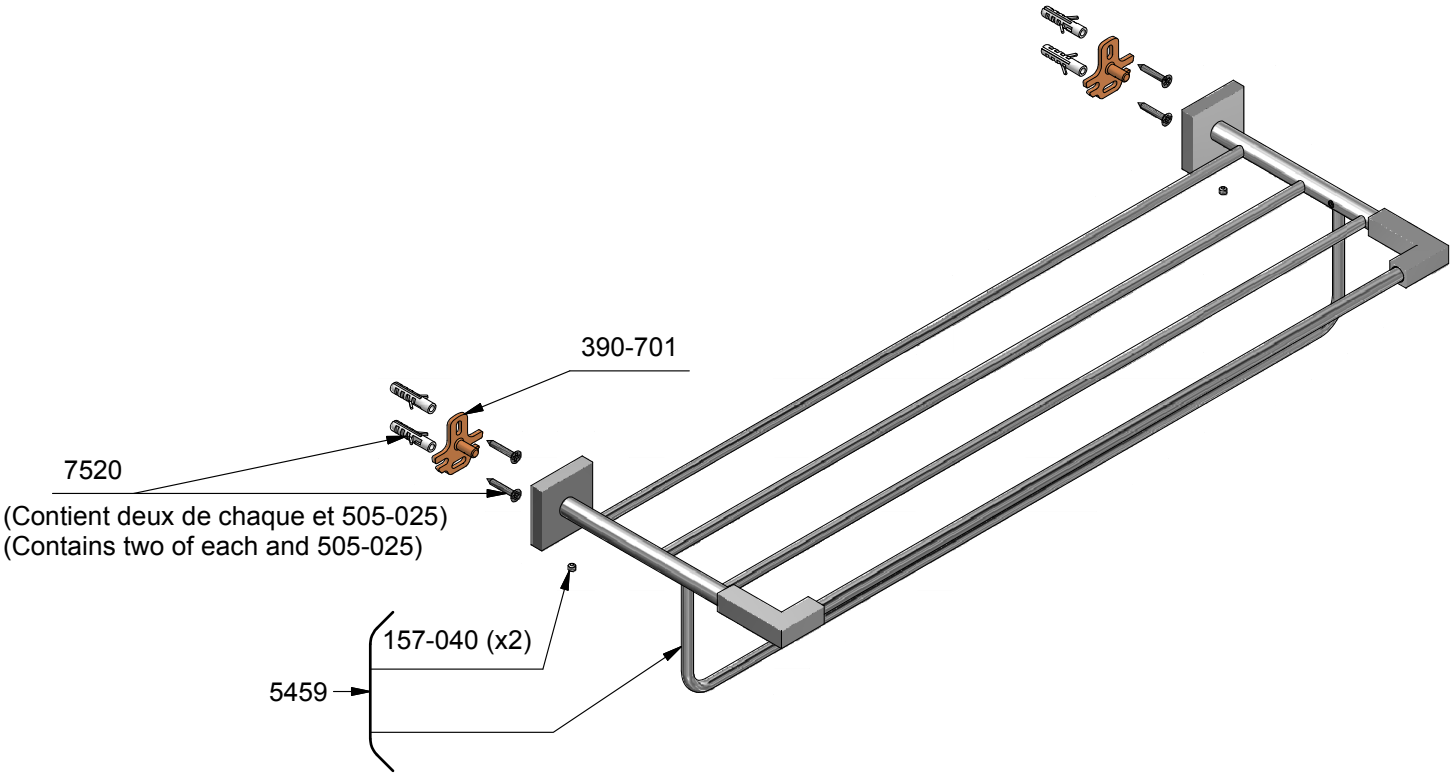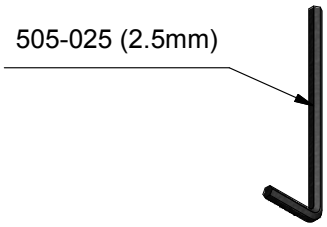
www.riobel.ca