Spare Parts

Piezas de repuesto

Pièces de rechange

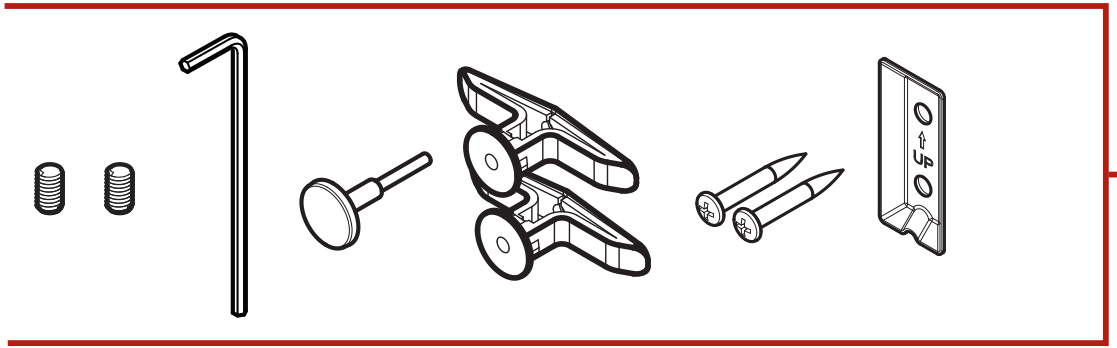

931-1659