KC381,2,5,8
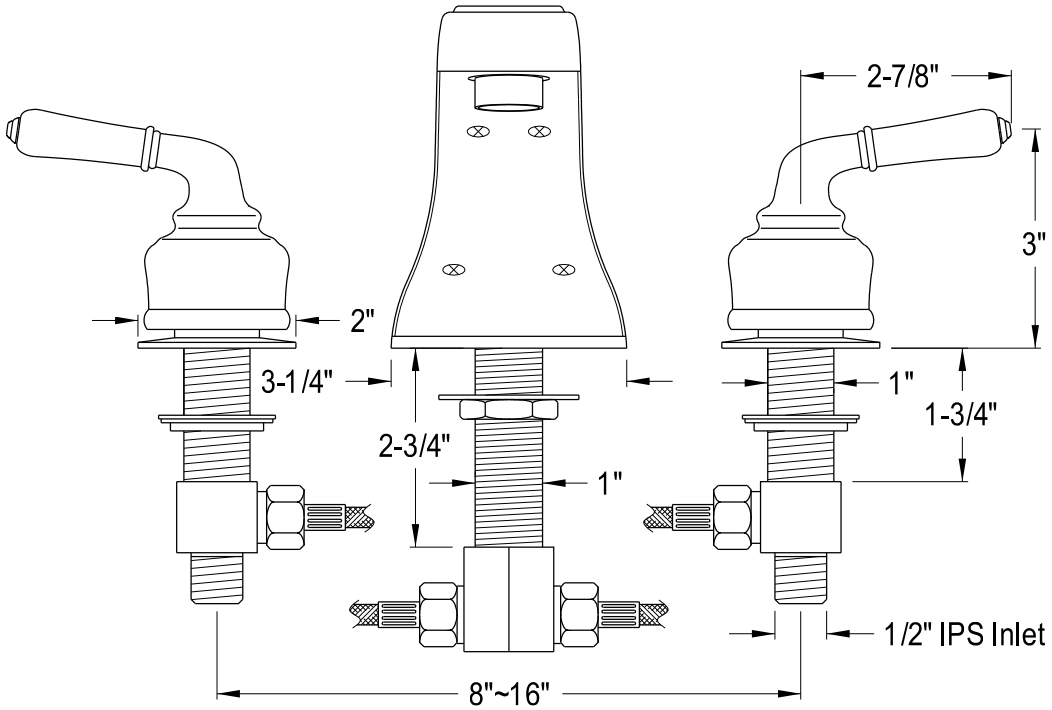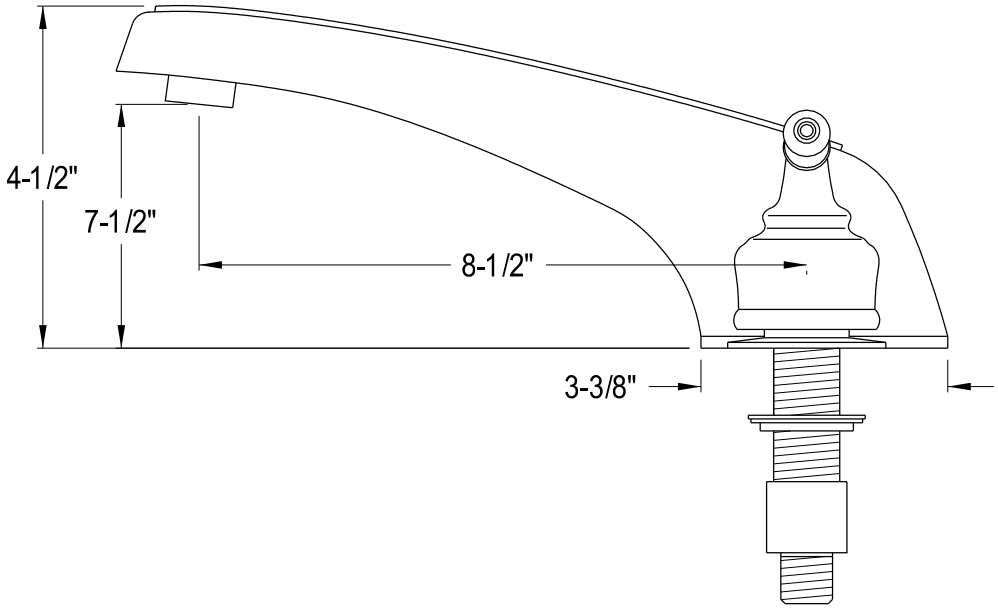
Roman Tub Filler