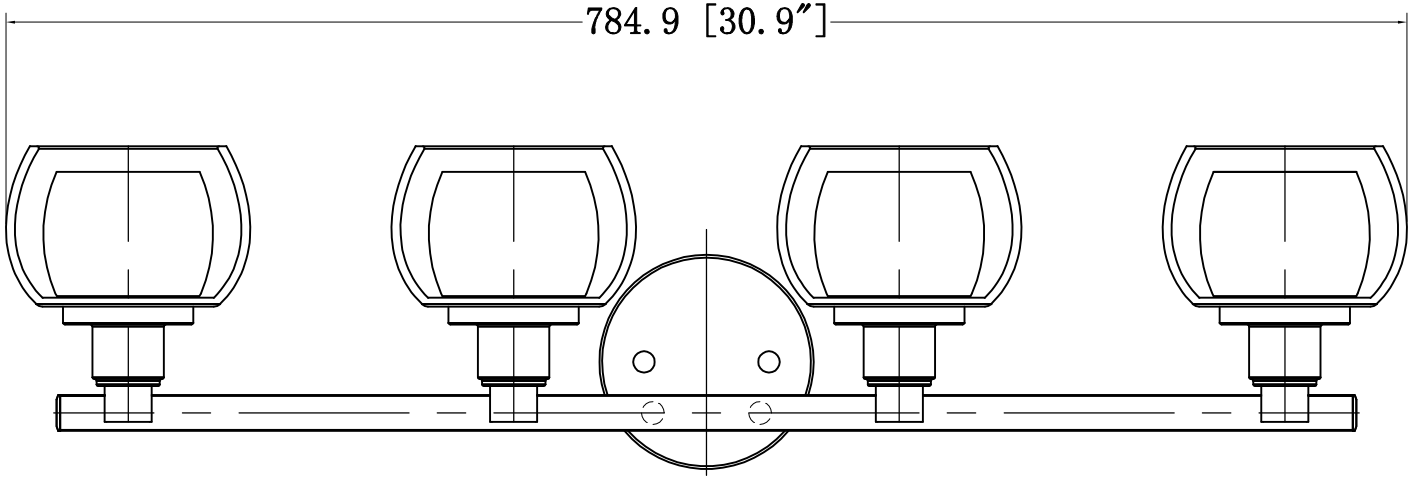

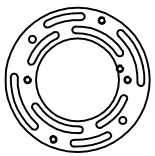

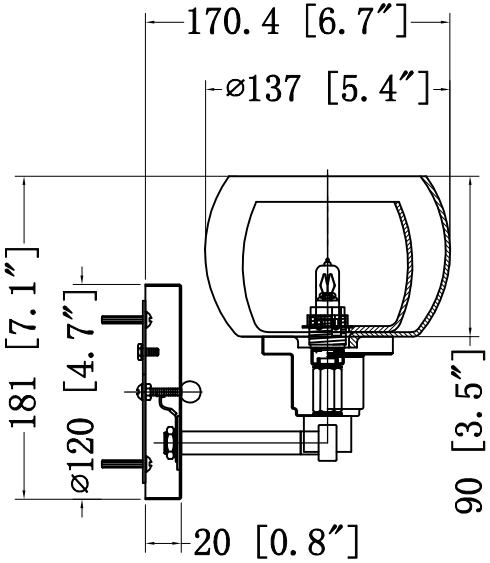

Clear outer Glass
Inner matte opal Glass

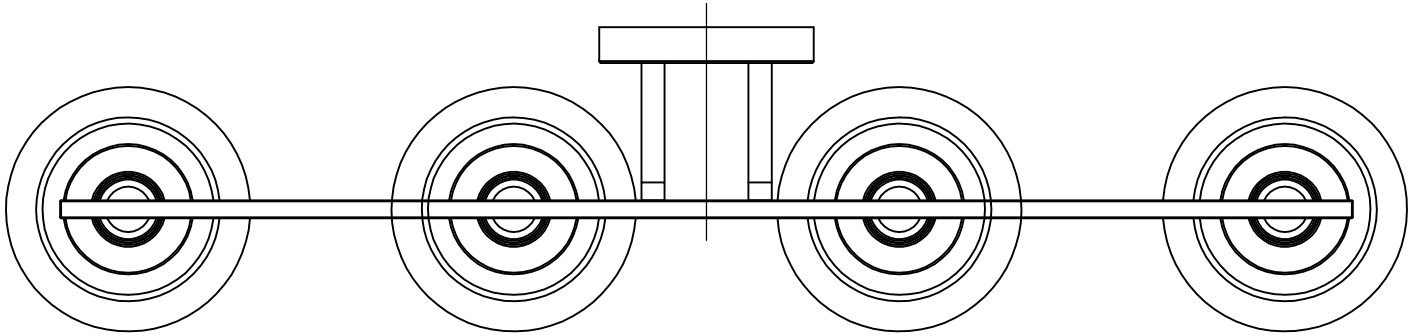

		产品名称 PRODUCT NAME		镕瑞灯饰 RONGRUI LIGHTING 中山市镕瑞灯饰厂	
制图／日期 DRAWN/DATE	陈泽东 2021/04/09	颜色 FINISH			
电子／日期 ELECTRON/DATE	2021/04/09	尺寸 SIZE		客户编号 CUSTOMER NO.	
审核／日期 CHECK/DATE		重量 WEIGHT		产品型号 PRODCUT MODEL	330-4W
批准／日期 APPR/DATE		视图 VIEW	REV A0	比例 SCALE 1:4.236	第1页 共1 SHEET NO. OF SHEET