HINKLEY
LIGHTING

Assembly Instructions

Item No. 1898/1899

start here

1. Find a clear area in which you can work.
2. Unpack fixture from the carton.
3. Carefully review instructions prior to assembly.

****** The construction of this fixture will be accomplished by first assembling the fixture, installing the mounting hardware, making all necessary electrical connections, and then mounting the fixture.***

1. To assemble fixture, thread ball knob **(2)** onto top of main fixture body **(1)** – see **Drawing 3.**
2. Remove socket ring **(3)** from socket **(4)**.
3. Slip cage assembly **(5)** over socket **(4)** and hold in position.
4. Thread socket ring **(3)** onto socket **(4)** to secure cage assembly.

1. Prepare mounting strap **(A)** by threading the two long mounting screws **(B)** into the back of the gull wing bracket – see **Drawing 1**.

☒ Be sure the holes into which the screws are threaded match the spacing of holes **(D)** in the back plate **(E)** – see **Drawing 1 and 2**.

2. Attach mounting strap **(A)** to junction box **(J)** using two screws **(C)** – see **Drawing 2.**

SAFETY WARNING: READ WIRING AND GROUNDING INSTRUCTIONS (I.S. 18) AND ANY ADDITIONAL DIRECTIONS. TURN POWER SUPPLY OFF DURING INSTALLATION. IF NEW WIRING IS REQUIRED, CONSULT A QUALIFIED ELECTRICIAN OR LOCAL AUTHORITIES FOR CODE REQUIREMENTS.

1. Slide backplate **(E)** over screws **(B)** and secure with ball knobs **(F)** – see **Drawing 2.**
2. Fixture can now be lamped accordingly.

1. Remove cage assembly **(1)** by unscrewing ball knobs **(F)** – see **Drawing 3**.
2. To install glass, remove nuts **(4)** which retain glass clips **(5)**.
3. Slide glass **(G)** into cage.
4. Replace glass clips **(5)** using nuts **(4)** that were removed earlier.
5. Replace cage assembly **(1)** by slipping studs **(2)** through holes in roof assembly **(6)**.
6. Thread ball knobs **(3)** onto end of studs.

Drawing 1 – Fixture Mounting

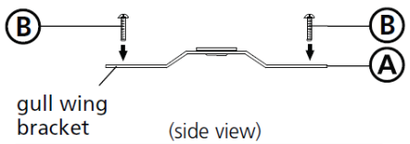

Drawing 2 – Fixture Assembly

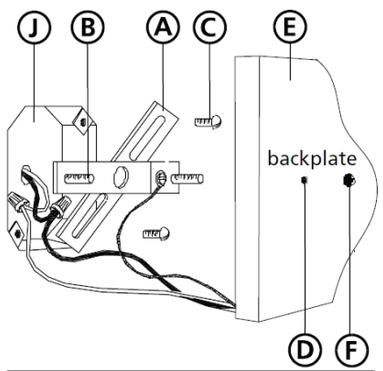

Drawing 3 – Glass Installation

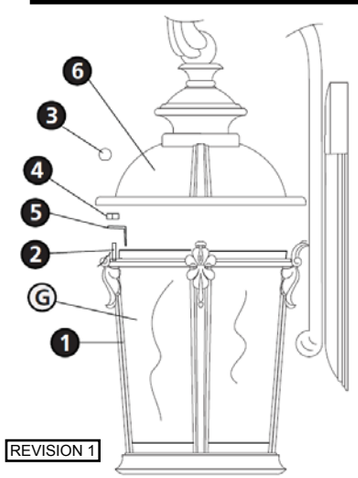

REVISION 1

Les Instructions D'assemblage

Item No. 1898/1899

commencez ici

1. Trouvez un espave libre dans lequel vous pouvez travailler.
2. Déballez appareil de la boîte.
3. Examinez attentivement les instructions avant le montage.

****** La construction de cet appareil sera realize par ;'assemblage de la premiére fixation, l'installation du materiel de montage, ce qui rend toutes les connexiones électriques necessaries, puis de monter le luminaire.***

1. Pour assembler appareil, le bouton de boule de fil **(2)** sur le haut de corps du montage principal **(1)** – **Voir Schéma 3.**
2. Retirer la bague de i douille **(3)** de la douille **(4)**.
3. Glissez l'ensemble cage **(5)** sur la douille **(4)** et maintenir en position
4. Anneau de prise de filetage **(3)** sur la douille **(4)** pour fixer ensemble de cage.

1. Préparer sangle de fixation **(A)** en vissant les deux vis longues **(B)** á l'arriére de la console aile de mouette – **Voir Schéma 1.**

☒ Assurez-vous que les trous dans lesquels les vis sont vissées correspondent á l'espacement des trous **(D)** dans la plaque arriére **(E)** – **Voir Schéma 1 et 2**.

2. Attacher la sangle de fixation **(A)** á la boîte de jonction **(J)** avec deux vis **(C)** – **Voir Schéma 2.**

AVERTISSEMENT DE SECURITE: LIRE CABLAGE ET INSTRUCTIONS DE MISE (IS 18), ET TOUTE AUTRE INSTRUCTION. COUPER L'ALIMENTATION ELECTRIQUE PENDANT L'ONSTALLATION. SI DE NOUVELLES CABLAGE N'EST NECESSAIRE, CONSULTEZ UN ELECTRICIEN QUALIFIE OU AUTORITES LOCALES POUR EXIGENCES DU CODE..

1. Faites glisser la plaque arriére **(E)** sur les vis **(B)** et le fixer avec des boutons de billes **(F)** – **Voir Schéma 2.**
2. Fixture peut maintenant être lamped conséquence.

1. Retirez l'ensemble cage **(1)** en dévissant les boutons de billes **(F)** - **Voir Schéma 3**.
2. Pour installer le verre, enlever les écrous **(4)** qui conservent clips de verre **(5)**.
3. Lame de verre **(G)** en cage.
4. Replacer clips de verre **(5)** en utilisant les écrous **(4)** qui ont été retirées plus tôt.
5. Remplacer ensemble de cage **(1)** par glissement goujons **(2)** á travers des trous dans l'assemblage de toit **(6)**.
6. Boutons de boule de fil **(3)** sur l'extrémité de goujons.

Instrucciones de montaje

Item No. 1894/1899

empezar aquí

1. Busque un lugar claro en el que se puede trabajar.
2. Desembale accesorio de la caja.
3. Revise cuidadosamente las Instrucciones antes del montaje.

****** The construction of this fixture will be accomplished by first assembling the fixture, installing the mounting hardware, making all necessary electrical connections, and then mounting the fixture.***

1. Para el montaje de fijación, mand o bolas de rosca **(2)** en la parte superior del cuerpo principal del aparato **(1)** – **Véase la Figura 3.**
2. Retire el anillo de enchufe **(3)** de la toma **(4)**.
3. Deslice conjunto de la caja **(5)** sobre el zócalo **(4)** y mantenga en su positción.
4. Anillo conector de rosca **(3)** en el conector **(4)** para fijar conjunto de jaula.

1. Preparar cinta de montaje **(A)**, enroscando los dos tornillos de montaje largos **(B)** en la parte posterior del soporte de ala de gaviota – **Véases la Figura 1.**

☒ Asegúrese de que los agujeros en los que se enroscan los tornillos coincidan con el espaciamiento de los agujeros **(D)** en la plaxa trasera **(E)** – **Véase la Figura 1 y 2.**

2. Sujete la correa de montaje **(A)** a la caja de conexiones **(J)** con dos tornillos **(C)** – **Véase la Figura 2.**

ADVERTENCIA DE SEGURIDAD: LEA LAS INSTRUCCIONES DE CABLEADO Y LA TIERRA (IS 18), E INSTRUCCIONES ADICIONALES. APAUGE LA ALIMENTACIÓN DE CORRIENTE DURANTE LA INSTALACIÓN. SI SE REQUIERE NUEVO CABLEADO, CONSULTE CON UN ELECTRICISTA O AUTHORIDADES LOCALES PARA REQUISITOS DEL CÓDIGO.

1. Deslice la plca posterior **(E)** sobre los tornillos **(B)** y fijar con las perillas ded bolas **(F)** – **Véase la Figura 2**.
2. Aparato ahora se puede lamped en consecuencia.

1. Retire el conjunto de jaula **(1)** aflojando las perillas de bolas **(F)** – **Véase la Figura 3.**
2. Para instalar vidrio, quite las tuercas **(4)** que retienen clips de vidrio **(5)**.
3. Vidrio deslizante **(G)** en la jaula.
4. Reemplace clips de vidrio **(5)** utilizando tuercas **(4)** que se quitaron antes.
5. Reemplace el conjunto de jaula **(1)** por el deslizamiento de espárragos **(2)** a través de los agujeros de montaje en techo **(6)**. Perillas de bola de hilo **(3)** en el extremo de los postes.

HINKLEY LIGHTING

design • illuminate • enjoy

Drawing 1 – Flush Mount

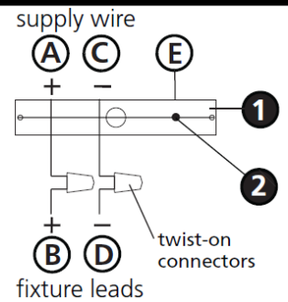

Drawing 2 – Chain Hung

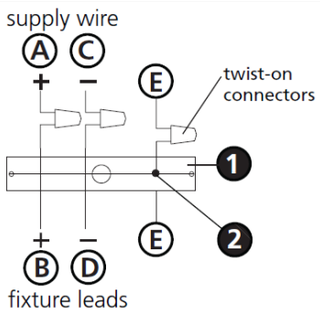

Drawing 3 – Post-Mount

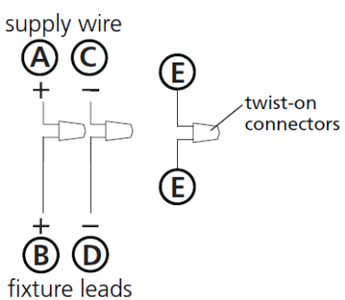

I.S. 18 wiring grounding instructions

SAFETY WARNING: READ WIRING AND GROUNDING INSTRUCTIONS (IS 18) AND ANY ADDITIONAL DIRECTIONS. TURN POWER SUPPLY OFF DURING INSTALLATION. IF NEW WIRING IS REQUIRED, CONSULT A QUALIFIED ELECTRICIAN OR LOCAL AUTHORITIES FOR CODE REQUIREMENTS

wiring instructions

Indoor Fixtures

1. Connect positive supply wire **(A)** (typically black or the smooth, unmarked side of the two-conductor cord) to positive fixture lead **(B)** with appropriately sized twist on connector - see **Drawings 1 or 2**.
2. Connect negative supply wire **(C)** (typically white or the ribbed, marked side of the two-conductor cord) to negative fixture lead **(D)**.
3. Please refer to the **grounding instructions** below to complete all electrical connections

Outdoor Fixtures

1. Connect positive supply wire **(A)** (typically black or the smooth unmarked side of the two-conductor cord) to positive fixture lead **(B)** with appropriately sized twist on connector – see **Drawings 2 or 3.**
2. Connect negative supply wire **(C)** (typically white or the ribbed, marked side of the two-conductor cord) to negative fixture lead **(D)**.
3. Cover open end of connectors with silicone sealant to form a watertight seal.
- If installing a wall mount fixture, use caulk to seal gaps between the fixture mounting plate (backplate) and the wall. This will help prevent water from entering the outlet box. If the wall surface is lap siding, use caulk and a fixture mounting platform specially.
4. Please refer to the **grounding instructions** below to complete all electrical connections.

grounding instructions

Flush Mount Fixtures
For positive grounding in a 3-wire electrical system, fasten the fixture ground wire **(E)** (typically copper or green plastic coated) to the fixture mounting strap **(M)** with the ground screw **(S)** - see **Drawing 1**.
Note: On straps for screw supported fixtures, first install the two mounting screws in strap. Any remaining tapped hole may be used for the ground screw.

Chain Hung Fixtures
Loop fixture ground wire **(E)** (typically copper or green plastic coated) under the head of the ground screw **(S)** on fixture mounting strap **(M)** and connect to the loose end of the fixture ground wire directly to the ground wire of the building system with appropriately sized twist-on connectors - see **Drawing 2**.

Post-Mount Fixtures
Connect fixture ground wire **(E)** (typically copper or green plastic coated) to power supply ground with appropriately sized twist-on connector inside post. Cover open end of connector with silicone sealant to form a watertight seal - see **Drawing 3**.

I.S. 18 câblage échouage instructions

AVERTISSEMENT DE SECURITE: LIRE CABLAGE ET INSTRUCTIONS DE MISE (IS 18), ET TOUTE AUTRE INSTRUCTION. COUPER L'ALIMENTATION ELECTRIQUE PENDANT L'ONSTALLATION. SI DE NOUVELLES CABLAGE N'EST NECESSAIRE, CONSULTEZ UN ELECTRICIEN QUALIFIE OU AUTORITES LOCALES POUR EXIGENCES DU CODE.

instructions de câblage

Luminaires Itérieurs

1. Brancher le fil d'alimentation positive **(A)** (généralement noir ou, côté lisse banalisée de la corde á deux conducteurs) á plob de fixation positive **(B)** avec la torsion de taille appropriée sur le connecteur – **Voir Schéma 1 ou 2.**
2. Connecter le fil d'alimentation négative **(C)** (généralement blanc ou l', côté marqué nervurée du fil á deux conducteurs) au conducteur négatif de l'appareil **(D)**.
3. S'il vous plaît se référer á la **mise á la terre instructions** ci-dessous pour terminer toutes les connexions électriques.

Luminaires Extérieurs

1. Brancher le fil d'alimentation positive **(A)** (généralement noir ou le côté lisse banalisée de la corde á deux conducteurs) á plomb de fixation positive **(B)** avec la torsion approrpriately taille du connecteur – **Voir Schéma 2 ou 3.**
2. Connecter le fil d'alimentation négative **(C)** (généralement blanc ou l', côté marqué nervurée du fil á deux conducteurs) au conducteur négatif de l'appareild **(D)**.
3. Couvrir extrémité ouverte de connecteurs acex du silicone pour former un joint étenche á l'eau.
- Si l'installation d'un luminaire de montage mural, utiliser calfeutrage pour sceller l'espace entre la plaque de montage de fixation (plaque arriére) et la paroi. Cela aidera á empêcher l'eau de pénétrer dans le boc sortie. Si la surface du mur est bardage á clin, utiliser caldeutrage et une plate-forme de montage d'appareils spécialement.
4. S'il vous plait se referrer auc instructions ci-dessous pour terminer la terre toutes les connexions électrques.

instructions de mise

Montage Encastré Fixtures
Pour la terre positive dans un systéme électrique á 3 fils, fixez le fil de terre du luminaire **(E)** (généralement en cuivre ou vert recouvert de plastique) á la sangle de fixation de fixation **(M)** avec la vis de terre **(S)** – **Voir Schéma 1**.
Remarque: Sur les sangles pour les appareils pris en charge á vis, installez d'abord les deux vis de fixation á sangle. Tout trou taraudé restante peut être utilisée pour la vis de terre.

Chaîne Accroché Luminaires
Boucle fil du luminaire au sol **(E)** (généralement en cuivre ou vert recouvert de plastique) sous la tête de la vis de terre **(S)** sur la sangle de fixation de fixation **(M)** et se connecter á l'extrémitré libre du fil de terre du luminaire directement sur le fil de terre du systéme de construction avec une taille appropriée connecteurs á visser – **Voir Schéma 2.**

Luminaires Aprés Montage
Brancher le fil de terre du luminaire **(E)** (généralement en cuivre ou vert recouvert de plastique) á la masse de l'alimentation avec une taille appropriée torsion sur le connecteur á l'intérieur de la poste. Couvrir extrémité ouverte du connecteur avec du mastic silicone pour former un joint étache á l'eau – **Voir Schéma 3.**

I.S. 18 tierra cableado instrucciones

ADVERTENCIA DE SEGURIDAD: LEA LAS INSTRUCCIONES DE CABLEADO Y LA TIERRA (IS 18), E INSTRUCCIONES ADICIONALES. APAUGE LA ALIMENTACIÓN DE CORRIENTE DURANTE LA INSTALACIÓN. SI SE REQUIERE NUEVO CABLEADO, CONSULTE CON UN ELECTRICISTA O AUTHORIDADES LOCALES PARA REQUISITOS DEL CÓDIGO

Instrucciones de cableado

Acesorios Cubierta

1. Conecte el cable de alimentación positive **(A)** (normalmente negro o la cara lisa, sin marcas del cable de dos conductores) de plomo accesorio positivo **(B)** con un giro de tamaño adecuado en el conector – **Véase la Figura 1 y 2.**
2. Conecte el cable de alimentación negativa **(C)** (por lo general de color blanco o el lado marcado estriado del cable de dos conductores) de plomo accesorio negativo **(D)**.
3. Por favor, consulte las instrucciones de puesta a tierra-a continuación para completar todas las conexiones eléctricas.

Accesorios Exterior

1. Conecte el cable de alimentación positiva **(A)** (normalmente negro el lado no marcado suave del cable de dos conductores) de plomo accesorio positivo **(B)** con un giro de tamaño approrpriately conector – **Véase la Figura 2 y 3.**
2. Conecte el cable de alimentación negative **(C)** (por lo general de color blanco o el lado marcado estriado del cable de dos conductores) de plomo accesorio negativo **(D)**.
3. Cubra el extreme abierto de conectores con sellador de silicona poara formar un sello hermético.
- Si va a instalar un soporte de fijación mural, use masilla para sella los espacios entre la placa de montaje del aparato (placa) y la pared. Esto ayudará a evitar que el agua entre en la boc salida. Si la superficie de la pared es de revestimiento solapado, utilice masilla y una plataforma de montaje accesorio especial.
4. Por favor, consulte las **Instrucciones de puesta a tierra**-a continuación para completar todas las conexiones eléctricas.

instrucciones puesta a tierra

Montaje Embutido Accesorios
Para conectar a tierra en un sistema eléctrico de 3 hilos, fije el cable de tierra del artefacto **(E)** (generalmente de cobre o verde recubierto de plástico) a la brida de montaje accesorio **(M)** con el tornillo de tierra **(S)** – **Véase la Figura 1.**
Nota : En las correas de accesorios compatibles tornillos, primero instale los dos tornillos de montaje de la correa. Cualquier agujero roscado restante puede ser utilizado para el tornillo de tierra.

Cadena Hung Accesorios
Loop alambre de tierra **(E)** (generalmente de cobre o verde recubierto de plático) debajo de la cabeza del tornillo de tierra **(S)** en la brida de montaje accesorio **(M)** y conectar con el extremo suelto del cable de tierra luminaria directamente al cable de tierra del sistema de construcción con un tamaño adecuado twist-conectores – **Véase la Figura 2.**

Accesorios Posterior Monte
Conecte el cable de tierra del artefacto **(E)** (generalmente de cobre o verde recubierto de plástico) a tierra de la fuente de alimentacón con conector de tamanño adecuado en el interior puesto enlaces en forma. Cubra el extremo abierto del conector con sellador de silicona para formar un sello hermético – **Véase la Figura 3.**