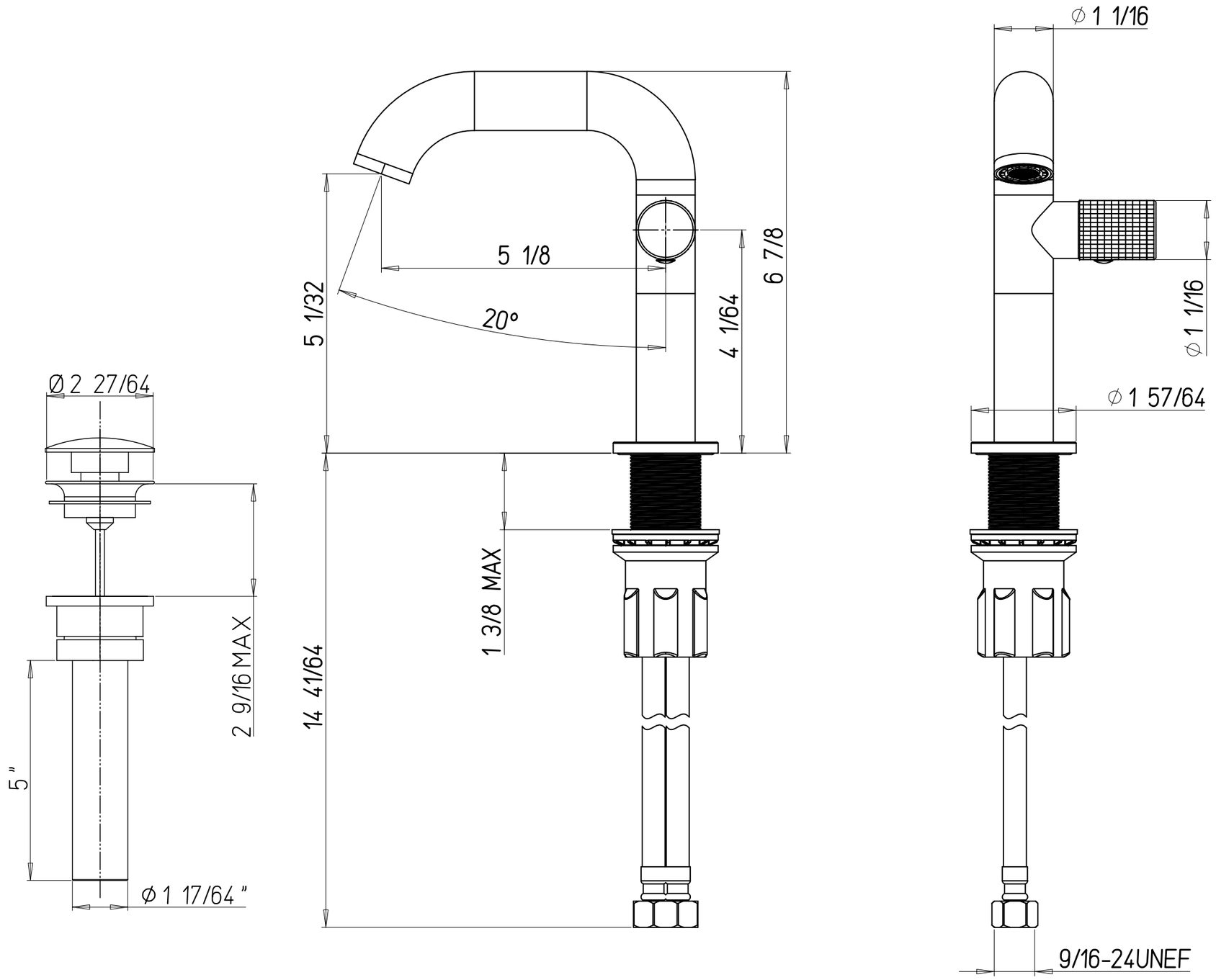
Ø 2 27/64
2 9/16 MAX
5"
Ø 1 17/64"
5 1/8
20°
5 1/32
4 1/64
6 7/8
1 3/8 MAX
14 41/64
Ø 1 1/16
Ø 1 1/16
Ø 1 57/64
9/16-24UNEF