Models/Modelos/Modèles
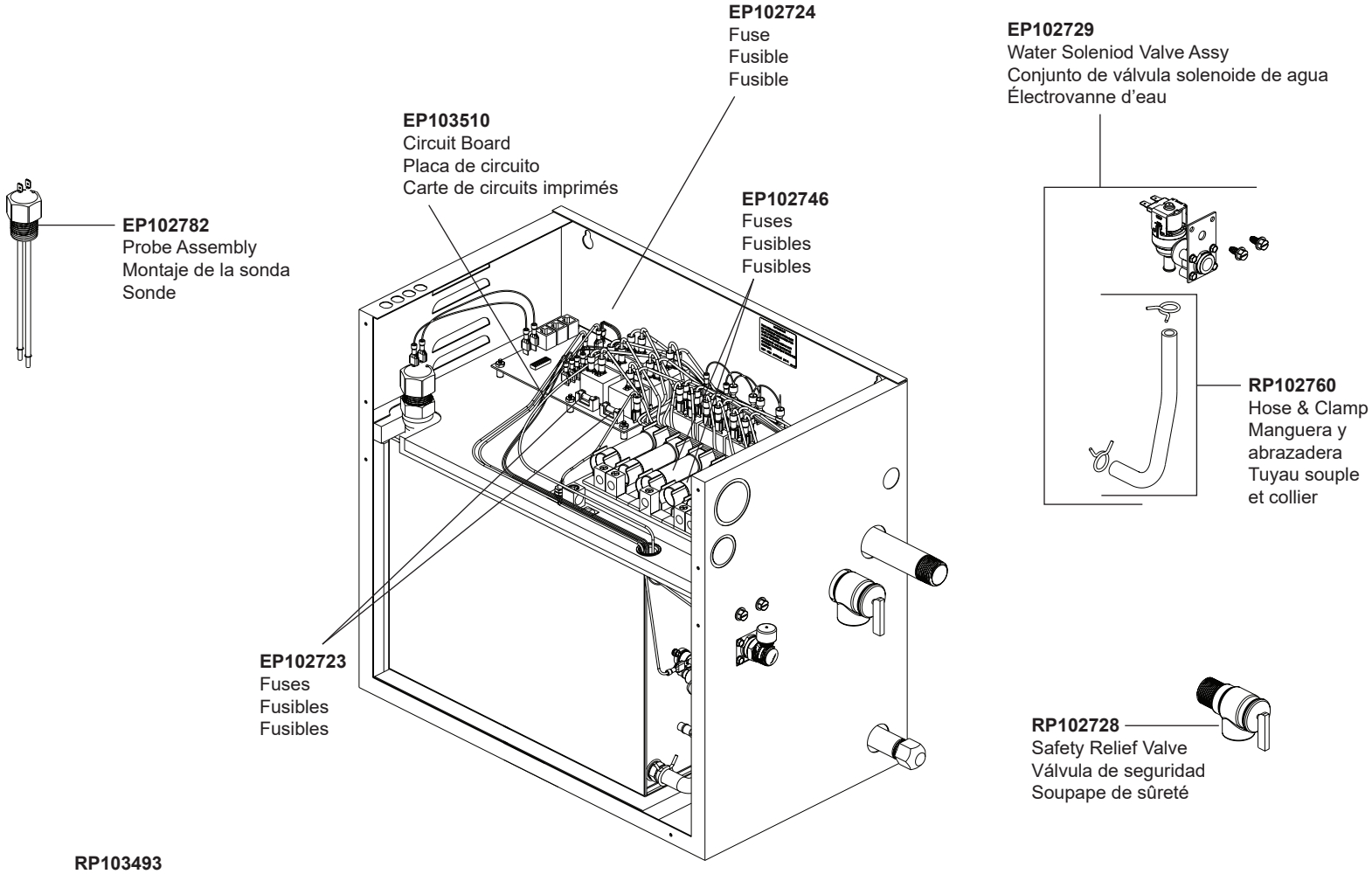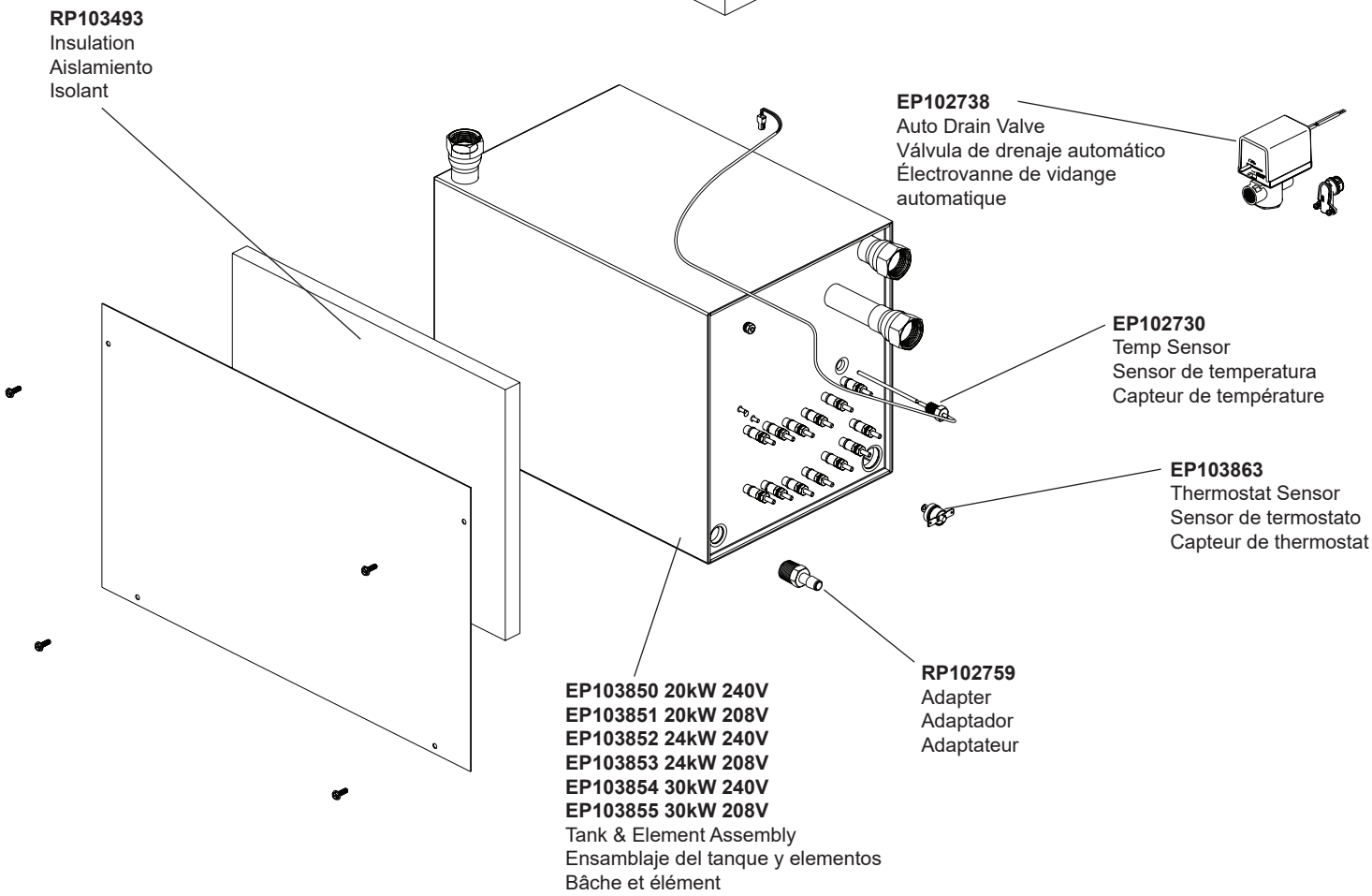
8GE-TSG20, 8GE-TSG24 & 8GE-TSG30