ANKWCPST1 Non-Duct Kit Installation Instructions
Directives d'installation du kit de recirculation ANKWCPST1
Instrucciones para la instalación del conjunto sin tubos ANKWCPST1

1

Align the upper plenum plate central notch with center of hood (see inset at right) and place it flush to the ceiling.
Use the plate as a template to mark the position (**A**) of the screws.
Drill holes using a 3/16" drill bit then insert the included drywall anchors in the holes. Secure the upper plate using 5 no. 8 x 3/4" screws (included with non-duct kit). Make sure the plate is tight against the wall and ceiling.

Aligner l'encoche centrale de la plaque supérieure du plénum avec le centre de la hotte (voir la vue de détail à droite) et appuyer la plaque au plafond.
Se servir de la plaque comme gabarit pour marquer la position des trous de vis (**A**).
Percer des trous à l'aide d'une mèche de 3/16 po puis insérer les douilles à expansion incluses dans les trous. Fixer la plaque supérieure à l'aide de 5 vis n° 8 x 3/4 po (incluses avec le kit de recirculation). S'assurer que la plaque est bien appuyée contre le plafond et le mur.

Alinear la muesca central de la placa superior de la cámara con el centro de la campana (véase la imagen aumentada a la derecha) y sujetarla contra el techo.
Usar la placa como planilla para marcar la posición (**A**) de los tornillos.
Taladrar agujeros usando una broca de tamaño 3/16 pulg. y introducir los dispositivos de sujeción para paneles murales incluidos en los agujeros. Sujetar la placa superior usando 5 tornillos n.° 8 x 3/4 pulg. (incluidos con el conjunto sin tubos). Comprobar que la placa esté sujetada firmemente contra la pared y el techo.

Choose the plenum that corresponds to the flue width.
Choisir le plénum qui correspond à la largeur du conduit.
Elegir la cámara que corresponda a la anchura de la chimenea.

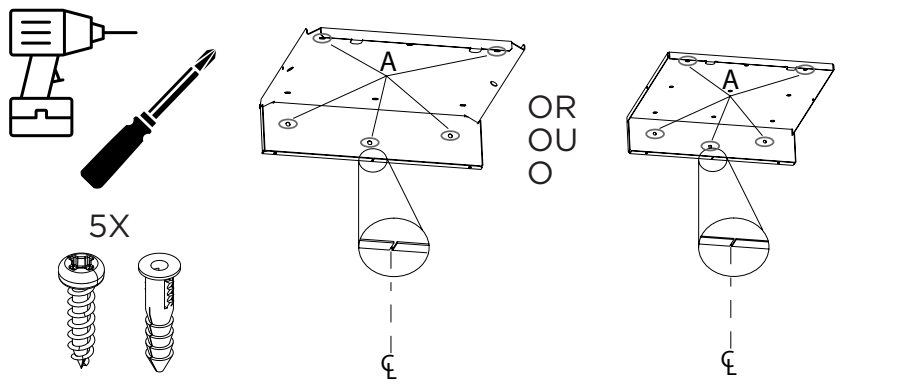

2

Using 4 no. 8 x 3/8" provided screws, assemble the 6" round adapter to the lower plenum plate.

À l'aide des 4 vis n° 8 x 3/8 po fournies, assembler l'adaptateur rond de 6 po à la plaque inférieure du plénum.

Usando los 4 tornillos n.° 8 x 3/8 pulg. incluidos, ensamblar el adaptador redondo de 6 pulg. a la placa inferior de la cámara.

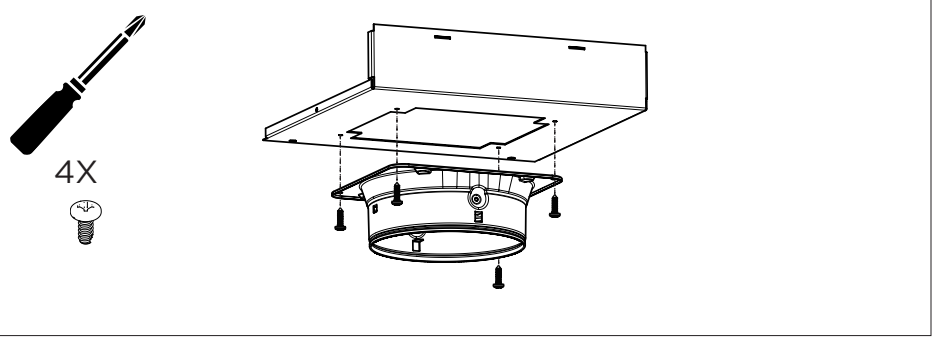

3

Assemble the lower plenum plate and 6" round adapter assembly to the upper plate by inserting both tabs of the top plenum plate to their corresponding slots in lower plenum plate. Secure the plenum assemby using 2 no. 8 x 3/8" screws (included).

Assembler la plaque inférieure du plénum et l'adaptateur rond de 6 po à la plaque supérieure du plénum en insérant les deux pattes de celle-ci dans les fentes correspondantes de la plaque inférieure. Fixer l'ensemble de plénum à l'aide de 2 vis n° 8 x 3/8 po (incluses).

Ensamblar la placa inferior de la cámara y el adaptador redondo de 6 pulg. a la placa superior de la cámara introduciendo las pestañas de la placa superior en sus ranuras correspondientes en la placa inferior. Sujetar el conjunto de la cámara impelente con 2 tornillos n.° 8 x 3/8 pulg. (incluidos).

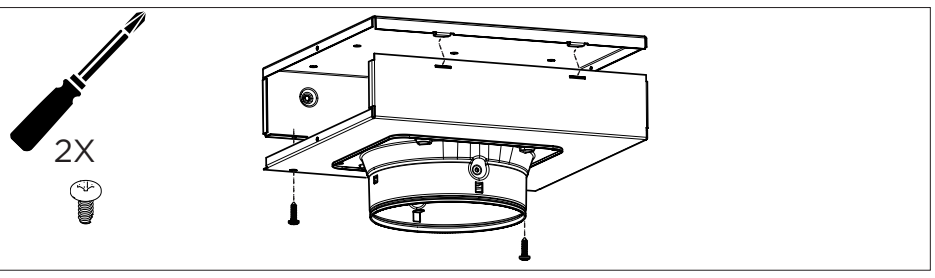

4

Slide a 6" round flexible metal duct (included) over the adapter/damper on the hood. Use metal foil duct tape to seal the joint.

Glisser le conduit flexible rond de 6 po en métal (inclus) par-dessus l'adaptateur/volet de la hotte. Sceller le joint avec du ruban adhésif en métal.

Poner el tubo metálico flexible redondo de 6 pulg. (incluido) sobre el adaptador/compuerta de la campana. Usar cinta adhesiva para tubos de aluminio para cerrar la junta.

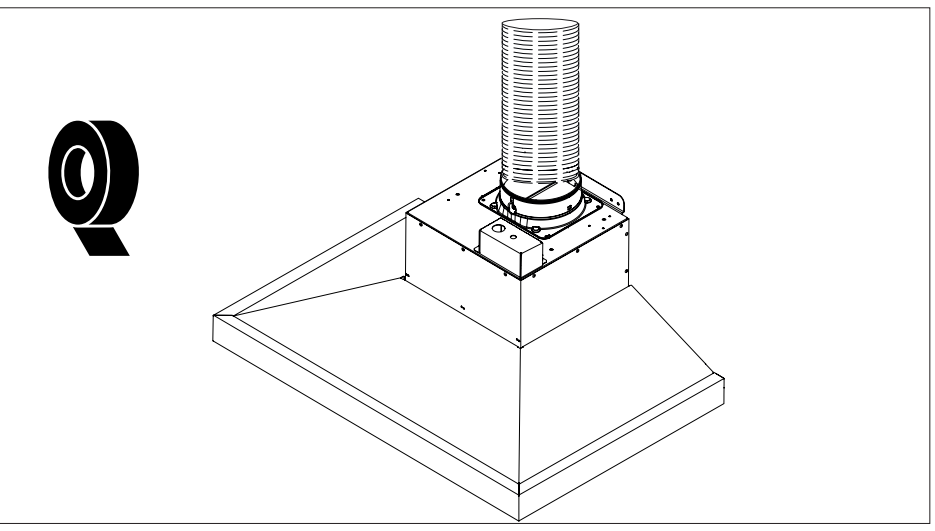

BEST 926 West State Street, Hartford, Wisconsin, USA 53027 BestRangeHoods.com 800-558-1711
BEST 550 Lemire Blvd., Drummondville, Québec, Canada J2C 7W9 BestRangeHoods.ca 800-567-3855
Broan-NuTone LLC, 926 West State Street, Hartford, Wisconsin, USA 53027 Broan-NuTone.com 800-558-1711
Venmar Ventilation ULC, 550 Lemire Blvd., Drummondville, Québec, Canada J2C 7W9 Broan-NuTone.ca 800-567-3855

1109313E

5

Stretch the flexible metal duct up to the plenum, over the adapter. Use metal foil duct tape to seal the joint.

Étirer le conduit flexible de métal jusqu'au plénum, par-dessus l'adaptateur. Sceller le joint avec du ruban adhésif en métal.

Extender el tubo metálico flexible hasta la cámara, sobre el adaptador. Usar cinta adhesiva para tubos de aluminio para cerrar la junta.

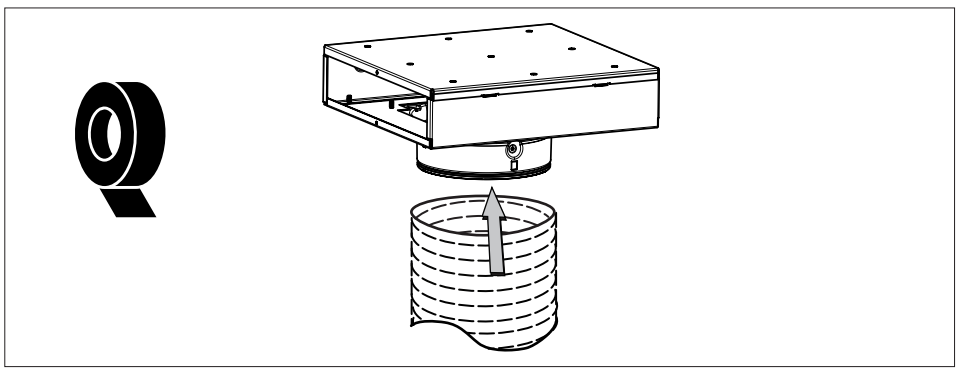

6

Slide the upper flue up to the ceiling. The plenum must be inside the flue. Secure the upper flue to the plenum sides using 2 no. 8 x 3/8" screws (included) per side for stainless steel model or 2 no. 8 x 1/2" quadrex black screws (included) per side for black stainless model.
NOTE: Ceiling not shown in illustration to ease understanding.

Glisser le conduit décoratif supérieur jusqu'au plafond. Le plénum doit être à l'intérieur du conduit décoratif. Fixer le conduit décoratif supérieur aux côtés du plénum à l'aide de 2 vis n° 8 x 3/8 po (incluses) par côté pour le modèle en acier inoxydable ou 2 vis n° 8 x 1/2 po quadrex noires (incluses) par côté pour le modèle en acier inoxydable noir.

NOTE : Le plafond n'est pas illustré pour alléger l'image.

Subir el tramo superior de la chimenea decorativa hasta el techo. La cámara impelente debe estar dentro de la chimenea. Sujetar el tramo superior de la chimenea a los lados de la cámara con 2 tornillos n.° 8 x 3/8 pulg. (incluidos) por lado para el modelo en acero inoxidable o 2 tornillos n.° 8 x 1/2 pulg. quadres negros (incluidos) por lado para el modelo en acero inoxidable negro.

NOTA: Se ha eliminado el techo de la ilustración para mayor claridad.

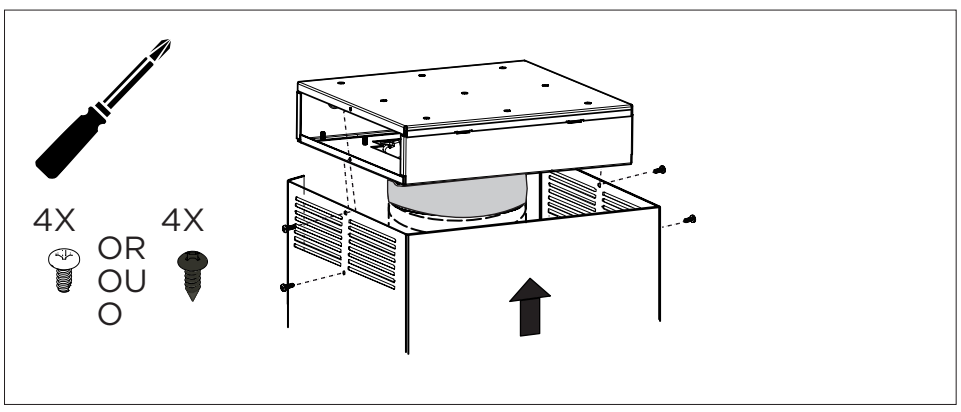

7

Identify the type of filter hour hood is equipped.
Identifier de quel type de filtre votre hotte est munie.
Identificar el tipo de filtro que está instalado en su campana.

Type / Type / Tipo

A

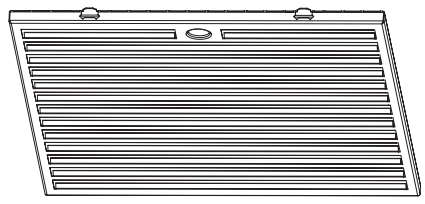

B

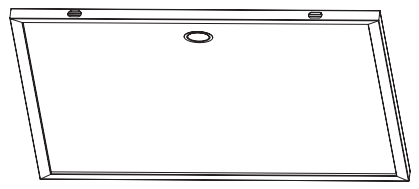

For range hood equipped with **type A** filters, follow step 8

Pour une hotte munie de filtres de **type A**, suivre l'étape 8

Para una campana equipada con filtros de **tipo A**, seguir el paso 8

For range hood equipped with **type B** filters, follow step 9

Pour une hotte munie de filtres de **type B**, suivre l'étape 9

Para una campana equipada con filtros de **tipo B**, seguir el paso 9

8

IMPORTANT NOTE

Do not use the small clips and instructions packed in the charcoal filters package. Use the larger clips included.

NOTE IMPORTANTE

Ne pas utiliser les petits clips et les instructions emballés avec les filtres au charbon. Utiliser les plus grands clips inclus.

NOTA IMPORTANTE

No usar los pequeños clips y instrucciones empaquetados en el paquete de filtros de carbón. Usar los clips más grandes incluidos.

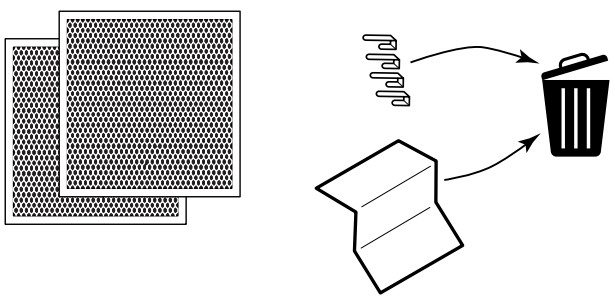

Install charcoal filters using 2 clips per filter as shown below. Reinstall filters in the hood.

Installer les filtres à charbon à l'aide de 2 clips par filtre tel qu'illustré ci-dessous. Réinstaller les filtres dans la hotte.

Instalar los filtros de carbón usando 2 clips por filtro como se muestra a continuación. Reinstalar los filtros en la campana.

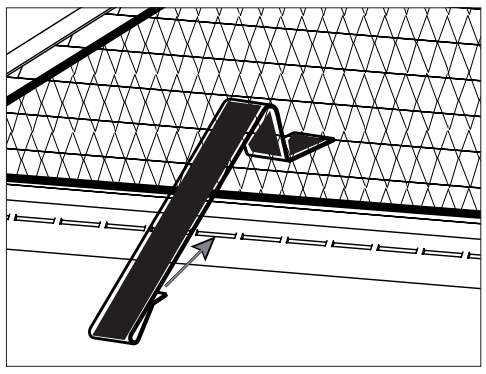

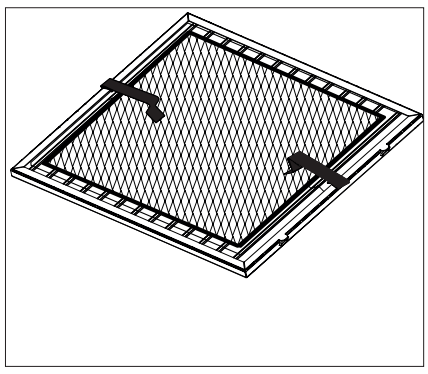

9

For range hood equipped with **type B** filters, discard the included larger clips. Follow the instructions and use the small clips packed with the charcoal filters.

Pour une hotte munie de filtres de **type B**, se défaire des plus grand clips inclus. Suivre les instructions et utiliser les petits clips emballés avec les filtres au charbon.

Para una campana equipada con filtros de **tipo B**, quitar los clips más grandes incluidos. Seguir los intrucciones y usar los pequeños clips empaquetados en el paquete de filtros de carbón.