BRISTOL-V48-LG
BRISTOL-V48-NB
BRISTOL-V48-WT

Features

- Solid wood frame
- Plywood drawer and MDF panels
- 2 soft-close doors
- 6 soft-close drawers
- 1 adjustable shelf
- Brushed nickel finish hardware
- Adjustable height levelers

Caractéristiques

- Cadre en bois massif
- Tiroir en contreplaqué et panneaux MDF
- 2 portes à fermeture douce
- 6 tiroirs à fermeture douce
- 1 étagère réglable
- Quincaillerie au fini nickel brossé
- Niveleurs de hauteur réglables

Colors / *Couleurs*

- Light Gray / Gris clair
- Navy Blue / Bleu marin
- White / Blanc

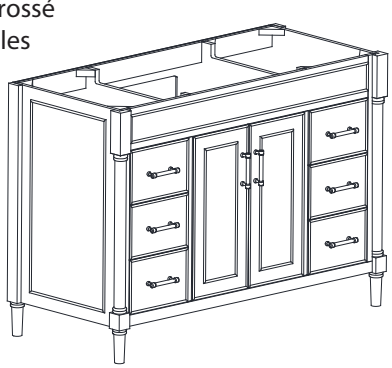

Nominal Dimension / *Dimension Nominale*

- 48W x 21.5D x 34H inches | 1218 x546 x 864 mm

Product Diagrams / *Diagrammes Produit*

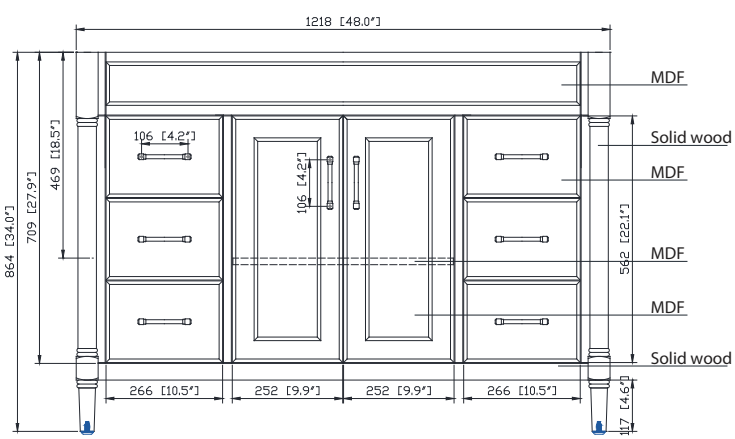

Front / *Devant*

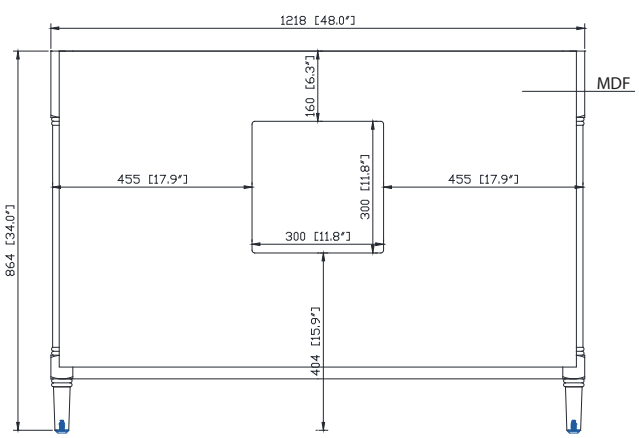

Back / *Derrière*

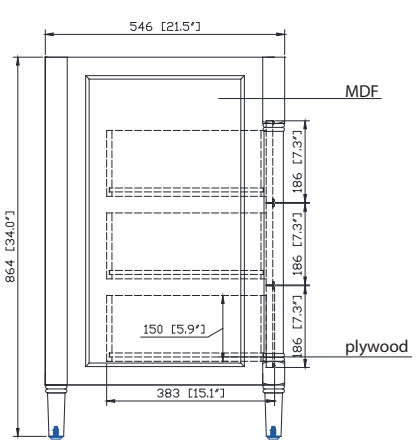

Side / *Côté*

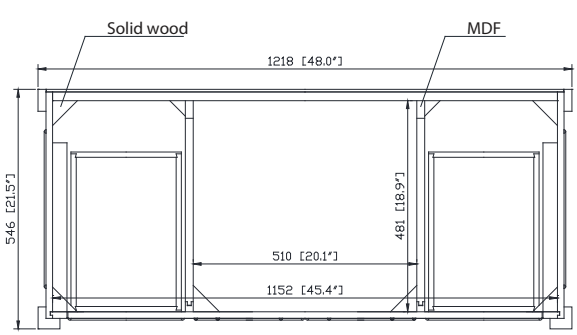

Top / *Haut*

For customer support, please call Avanity Corporation at 866-522-5578 weekdays 9:00 to 6:00 PST
Pour le support client, s'il vous plaît appelez au 866-522-5578 Avanity Corporation jours de semaine 9:00-6:00 PST