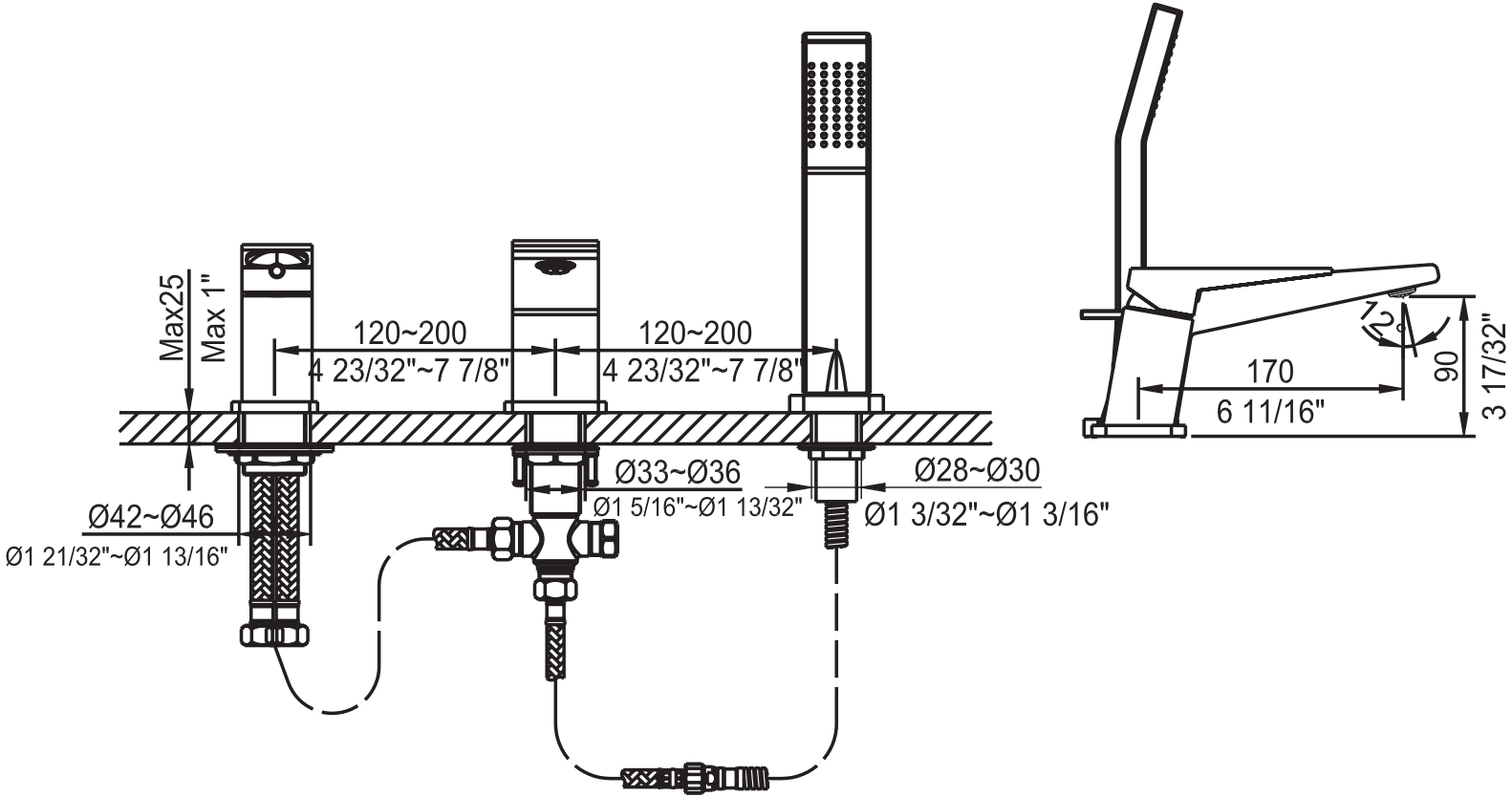
Max25
Max 1"
120~200
4 23/32"~7 7/8"
120~200
4 23/32"~7 7/8"
Ø42~Ø46
Ø1 21/32"~Ø1 13/16"
Ø33~Ø36
Ø1 5/16"~Ø1 13/32"
Ø28~Ø30
Ø1 3/32"~Ø1 3/16"
12°
170
6 11/16"
90
3 17/32"