Axor Montreux

Toilet Brush holder, mirror /Support et brosse WC, Miroir grossissant / Escobilla para WC, Espejo

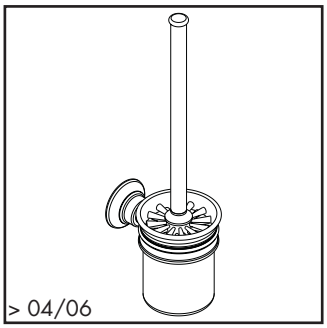

42035XX0

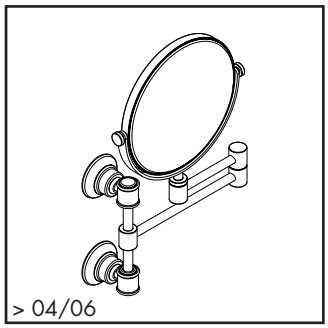

42090XX0

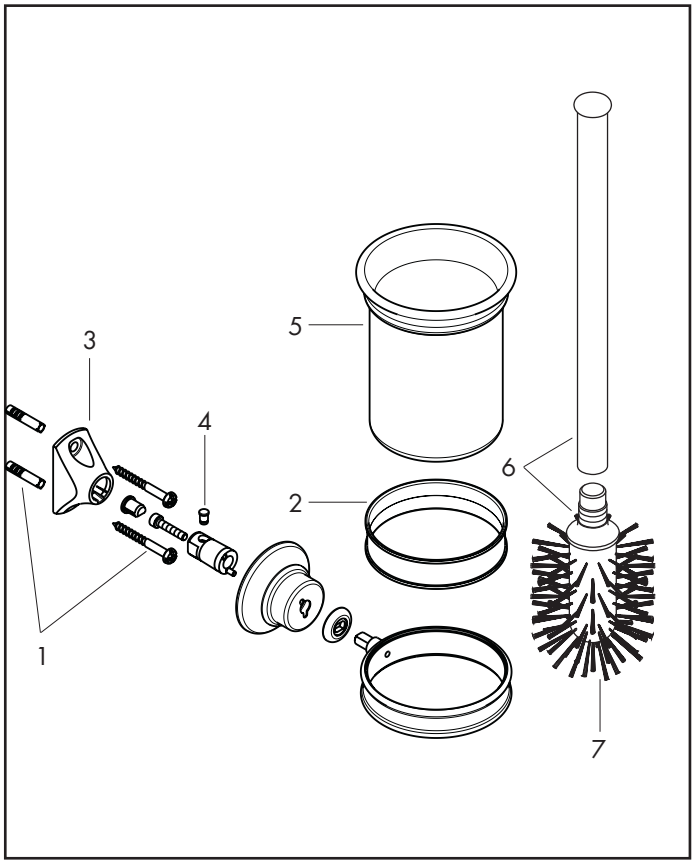

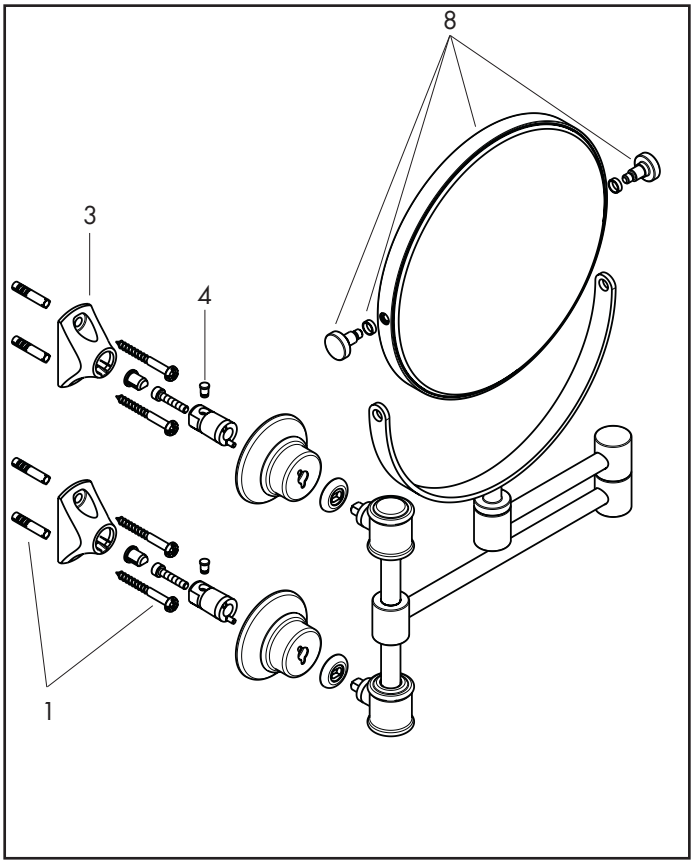

Pos.	Description	Description	Denominación	Nr./Nr./N°	
1	mounting set	set de fixation	Set de fijación	40915000	
2	plastic ring	anneau plastique	Anillo plástico	98726000	
3	support element	support	Soporte	96341000	
4	pin	goupille	Varilla	97546000	
5	tumbler on its own	récipient brosse à dent	Vaso metálico	42094000	
6	stick with brush	manche avec brosse	Escobilla	40089XX0	
7	toilet brush white	brosse WC blanc	Cepillo blanco	40088000	
8	mirror	miroir	Espejo	98729XX0	

AXOR® hansgrohe

XX = Please see page 1.1 for finish
XX = Description des codes couleur page 1.1
XX = Para el código de acabados ver página 1.1