Riobel

ST6

Double porte-serviette 60 cm (24")
60cm (24") double towel bar

Star

*Les dimensions, les modèles et les finis présentés peuvent différer. / Sizes, models and finishes may differ from those presented.
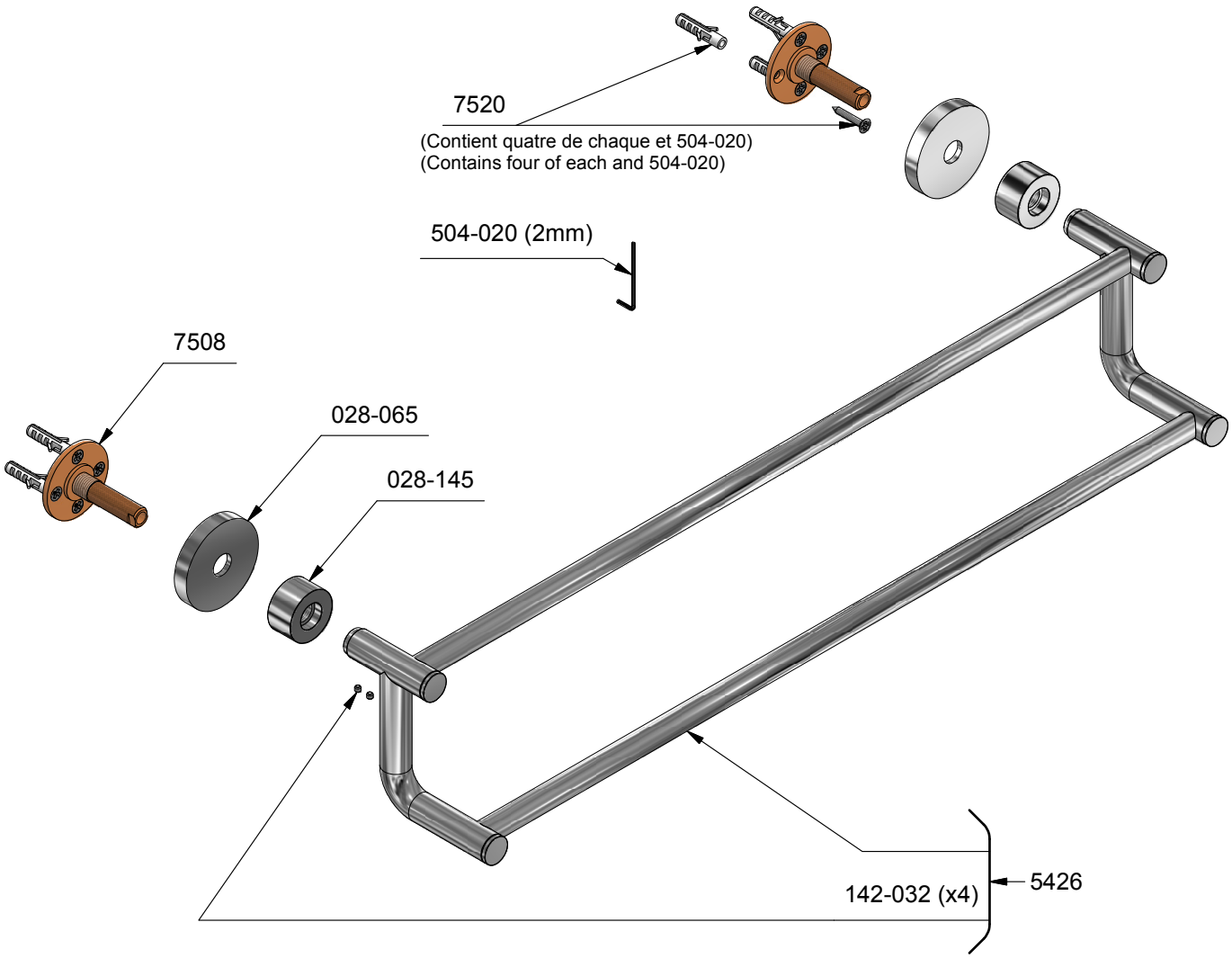
www.riobel.ca