Assembly & Installation Instructions

CAUTION: Read instructions carefully and turn electricity off at main circuit breaker panel before beginning installation.

5102-09WB

****

WARNING - If any Special Control Devices are used with this Fixture, Follow the Instructions Carefully to assure full compliance with N.E.C. requirements. If there are any questions, contact a Qualified Electrical Contractor.
WARNING - This product contains chemicals known to the State of California to cause cancer, birth defects and /or other reproductive harm. Thoroughly wash hands after installing, handling, cleaning, or otherwise touching this product.
CAUTION - All glass is fragile, use care when handling Glass component(s) and or Lamp(s).

****

ASSEMBLY STEPS:
PASOS PARA ENSAMBLAR:
MODE D'ASSEMBLAGE:

1. D,E → A
2. B,A → C
3. F → N,P,M
4. N → Q
5. M → N
6. F → L,K,H
7. L → M,K
8. F → G
9. H,J → D
10. R → S,T
11. U → S,V,W
12. AA,Z,Y,X → BB
13. CC → BB

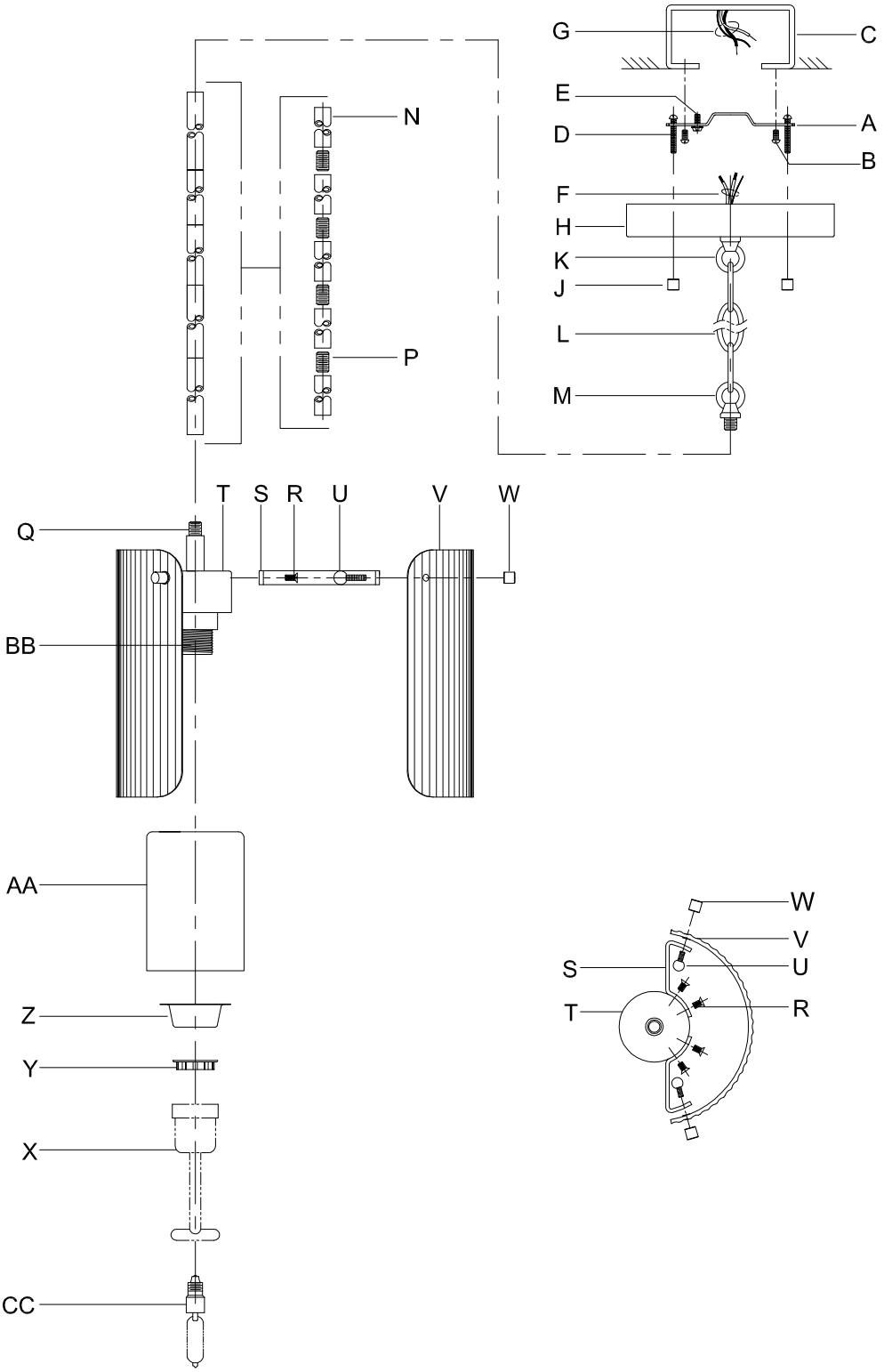

B, C & G
(NOT FURNISHED)
(NO INCLUIDA)
(NON FOURNIE)

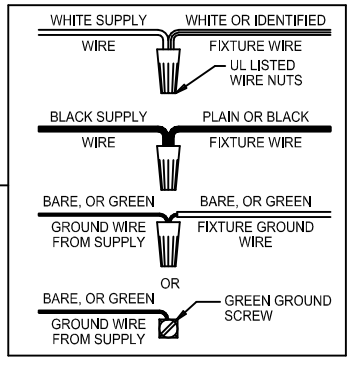

Attach (N), (P) to achieve overall desired length.
Una (N), (P) para lograr la longitud deseada.
Joignez (N), (P) pour obtenir la longueur voulue.

SPEC.NO. 93044228 11/26/12

Instrucciones de ensamblaje e instalación

Precaución: Lea cuidadosamente las instrucciones y desconecte la electricidad del cortacircuitos principal antes de iniciar la instalación.

****

ADVERTENCIA - Si usa alg¨²n dispositivo especial de control con este aparato de luz, siga las instrucciones cuidadosamente para asegurar la completa conformidad con los requisitos N.E.C. Si existe alguna duda, contacte un electricista calificado.

ADVERTENCIA - Este producto contiene substancias qu¨ªmicas que seg¨²n el Estado de California causa c¨¢ncer, defectos de nacimiento y (o) daño al sistema reproductor. Lavarse bien las manos despu¨¦s de instalar, manipular, limpiar o tocar de manera alguna este producto.

PRECAUCION - El vidrio es fr¨¢gil; tenga cuidado al manipular el (los) elemento(s) de vidrio y/o la(s) bombilla(s).

****

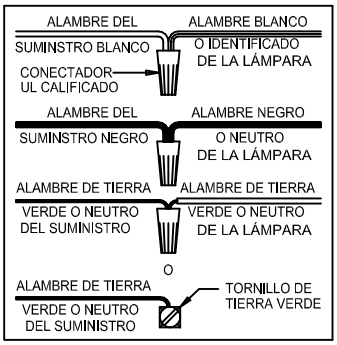

Instructions d'Assemblage et Installation

Mise en garde: Lire les instructions avec soin et couper le courant au disjoncteur central avant de commencer l'installation.

****

AVERTISSEMENT - S'il y a d'autres m¨¦canismes r¨¦gulateurs qui s'emploient avec ce dispositif, suivre soigneusement les instructions pour satisfaire aux exigences NEC. Si vous avez des questions, consulter un ¨¦lectricien qualifi¨¦.

AVERTISSEMENT - Ce produit contient des composants chimiques qui selon L'¨¦tat de Californie provoquent un cancer, des infirmit¨¦s de naissance et (ou) du mal au syst¨¨me reproductif. Il faut laver les mains soigneusement apr¨¨s avoir install¨¦, manipul¨¦, nettoy¨¦, ou autrement touch¨¦ ce produit.

MISE EN GARDE - Le verre est toujours fragile; maniez le(s) composant(s) et/ou l' (les) ampoule(s) avec prudence.

****

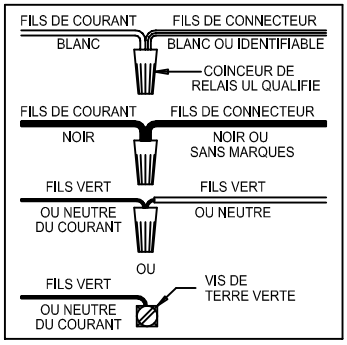

SPEC.NO. 93044228 11/26/12