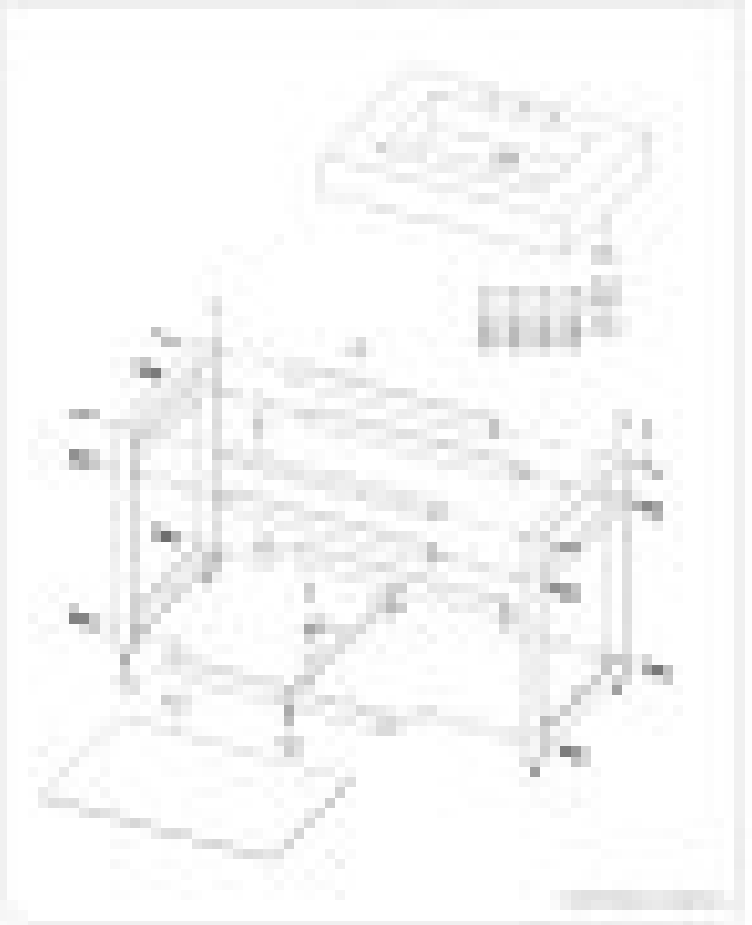4.6.3.2.1.2.3.4.5.