Axor Montreux

Tooth brush holder / Support brosse à dent / Soporte vaso

42034XX0

42134XX0

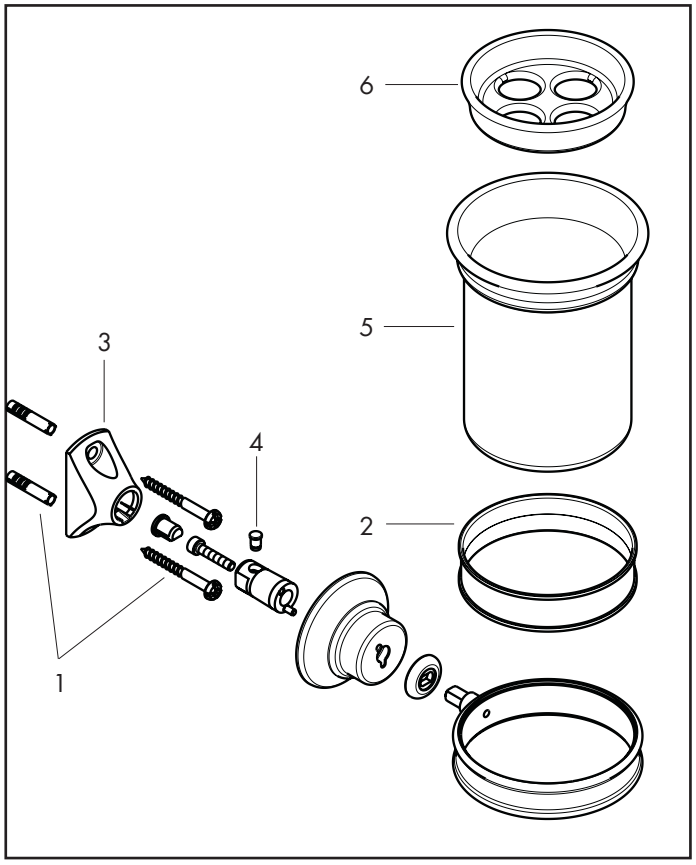

Pos.	Description	Description	Denominación	Nr./Nr./N°	
1	mounting set	set de fixation	Set de fijación	40915000	
2	plastic ring	anneau plastique	Anillo plástico	98726000	
3	support element	support	Soporte	96341000	
4	pin	goupille	Varilla	97546000	
5	tumbler on its own	récipient brosse à dent	Vaso metálico	42094000	
6	tooth brush holder	support brosse à dents	Soporte vaso	98725000	

XX = Please see page 1.1 for finish
XX = Description des codes couleur page 1.1
XX = Para el código de acabados ver página 1.1