Axor Uno

Lotion dispenser, Towel ring / Distributeur de savon liquide, Porte-serviette / Dosificador, Toallero doble giratorio

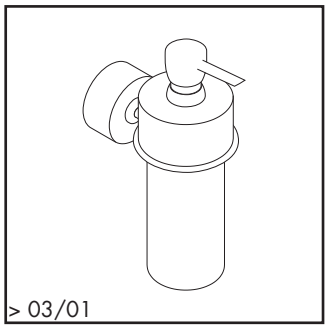

41519XX0

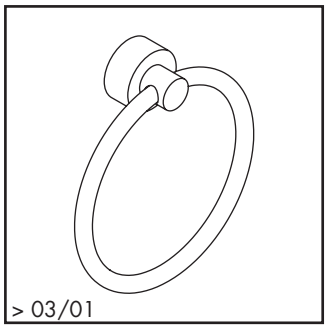

41521XX0

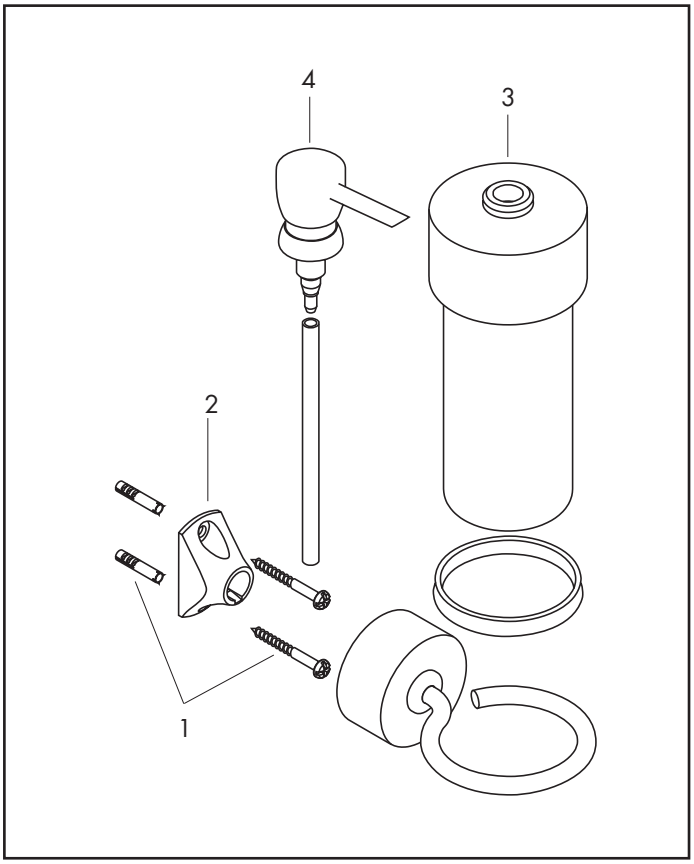

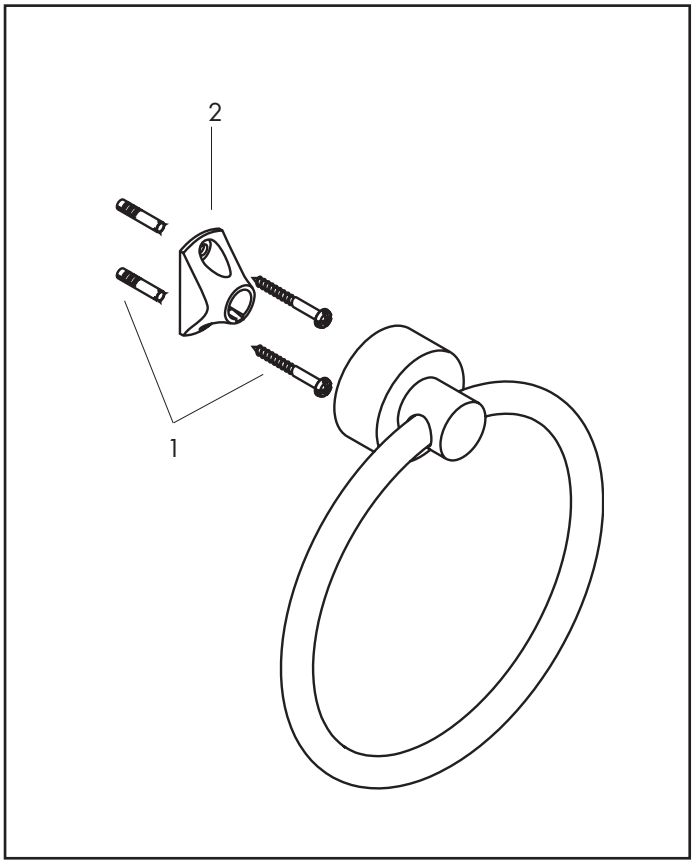

Pos.	Description	Description	Denominación	Nr./Nr./N°	
1	mounting set	set de fixation	Set de fijación	40915000	
2	support element	support	Soporte	96341000	
3	glass for lotion dispenser	verre à savon liquide	Contenedor de cristal	41599000	
4	pump	pompe	Bomba	96306XX0	
5	mounting kit	set de fixation	Set de fijación	96343000	

XX = Please see page 10.1 for finish
XX = Description des codes couleur page 10.1
XX = Para el código de acabados ver página 10.1

AXOR® hansgrohe