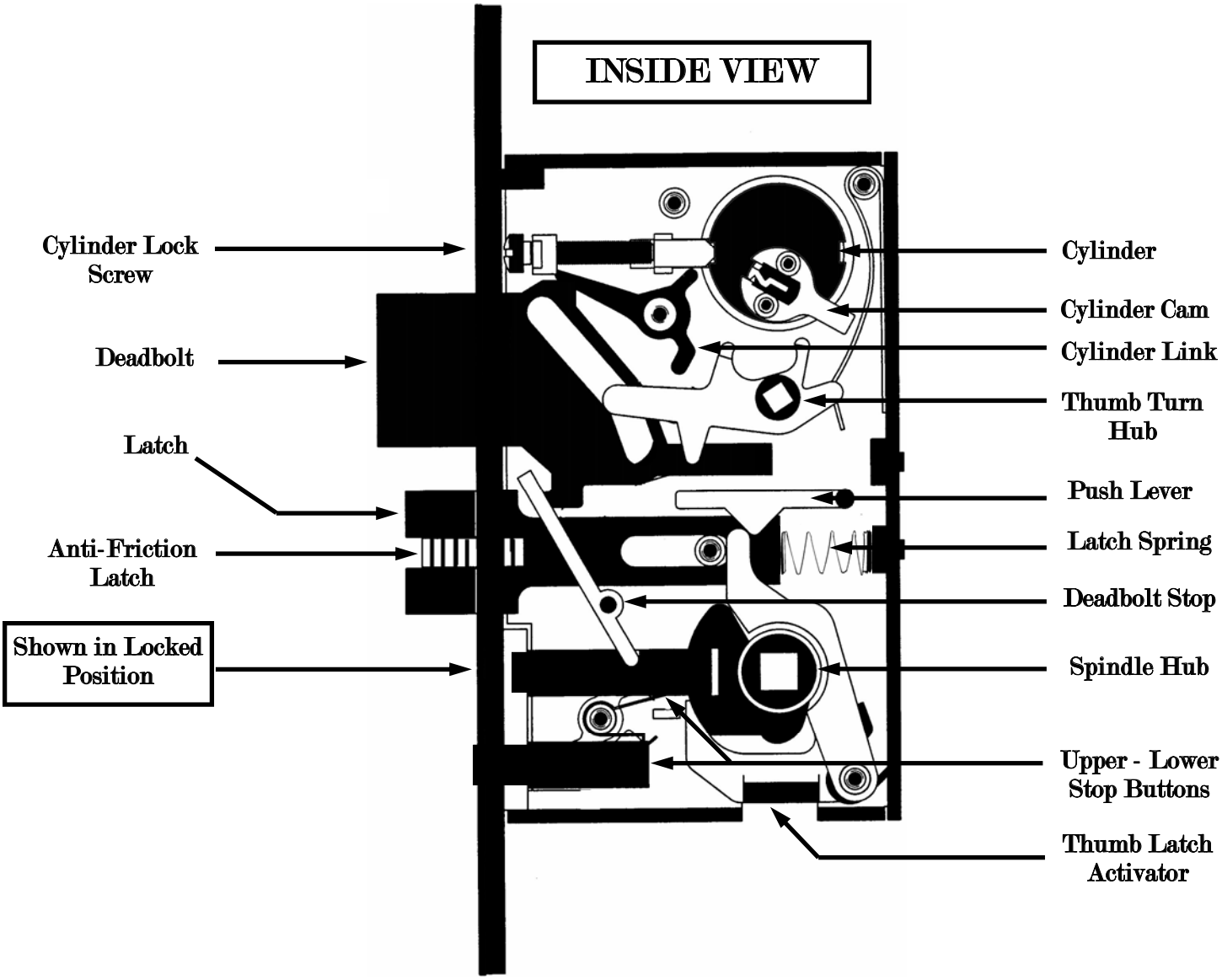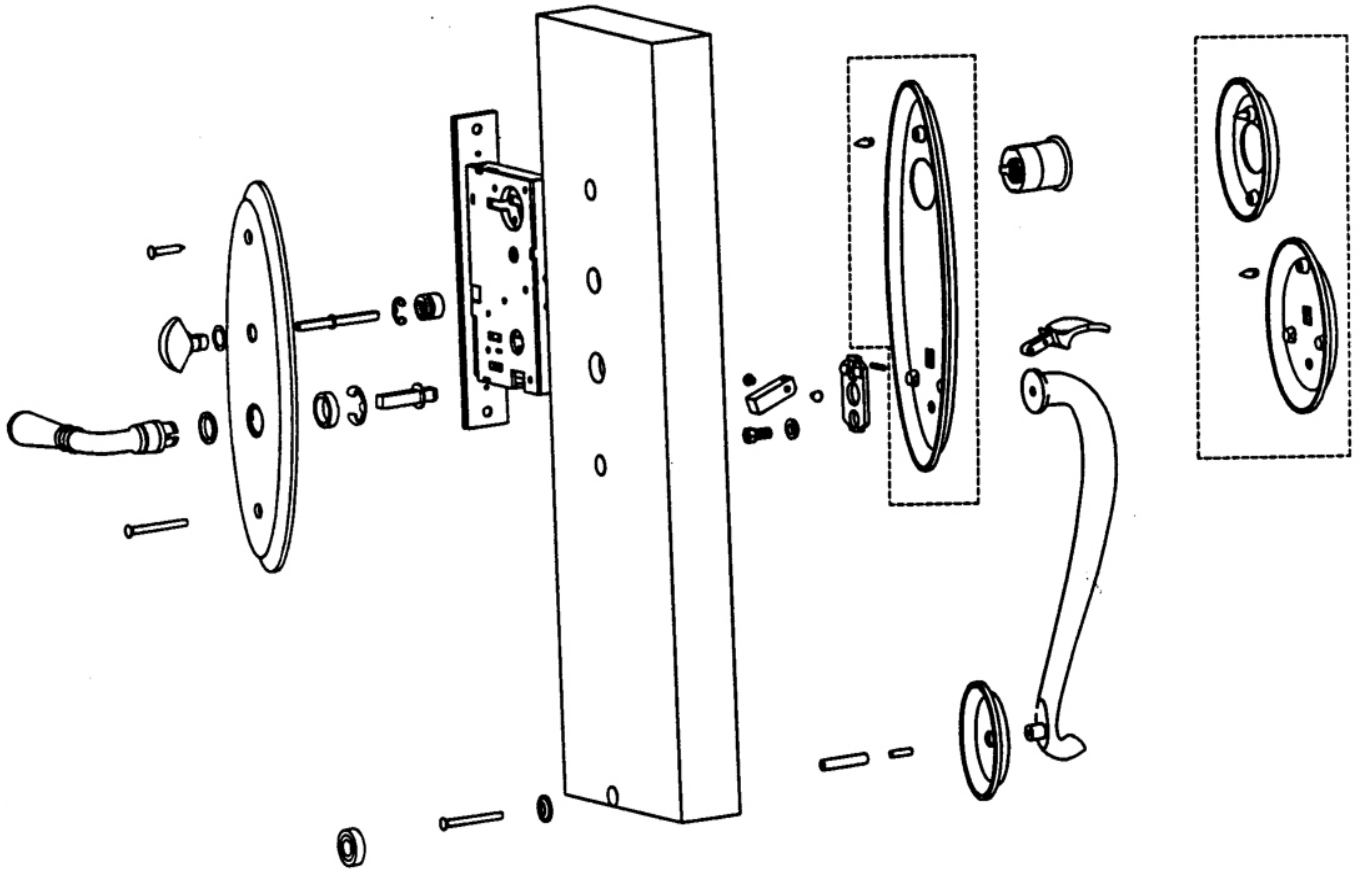EMTEK®
ASSA ABLOY