DLVRB-133

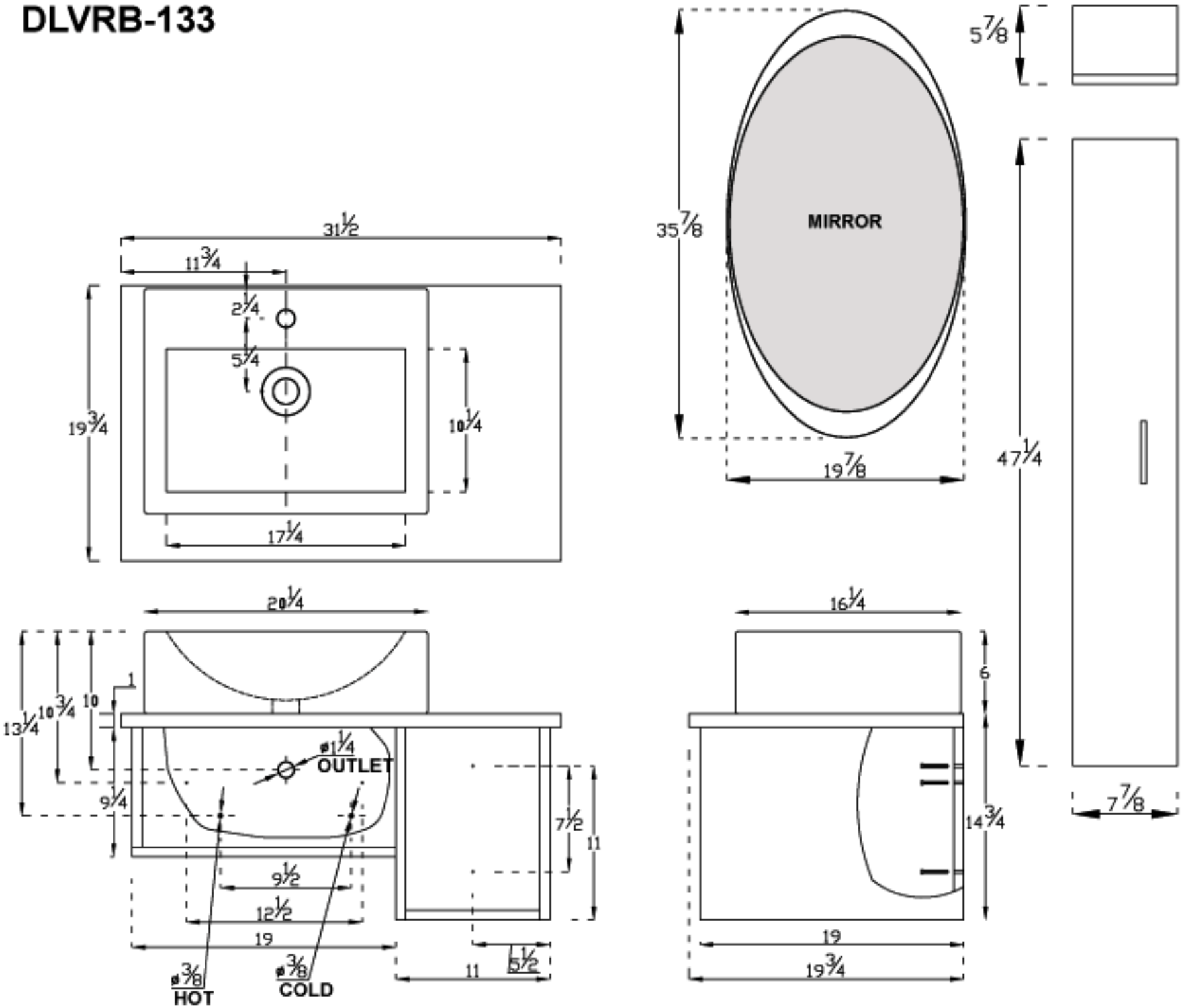
31½
11¾
2¼
5¼
19¾
10¼
17¼
20¼
13¼
10¾
10
1
ø1¼
OUTLET
9¼
7½
11
9½
12½
19
11
5½
ø⅜
HOT
ø⅜
COLD
35⅞
MIRROR
19⅞
5⅞
47¼
16¼
6
14¾
19
19¾
7⅞