Replacement Parts/*Repuestos/Pièces de rechange*

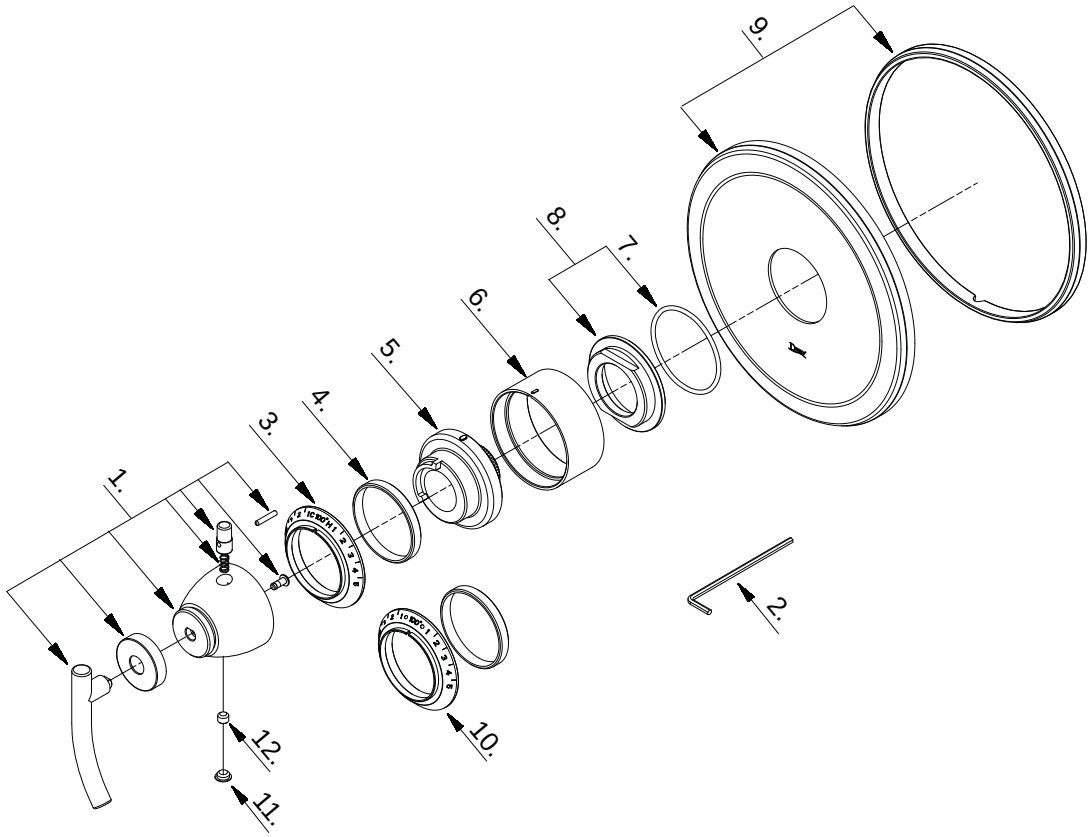

D562054T (VA)

1◦.	Metal Handle Assembly/*Ensamblaje de manija metálicas/Assemblage de manette en métal*	A602077
2.)	Hex Wrench (H3.18 *20 mm L * 90 mm L)/*Llave hexagonal (H3.18 *20 mm L * 90 mm L)/ Clé hexagonale (H3.18 *20 mm L * 90 mm L)*	A031017
3◦.	Temperature Dial Ring/*Anillo del disco de temperaturas/Sélecteur de température*	A012297-51
4.	Seal/*Sello/Rondelle étanche*	A010916
5◦.	Limit Stop/*Tope/Butée*	A049109
6◦.	Sleeve/*Manga/Manchon*	A041748
7.	O-Ring(Ø2-1/8" ID * Ø2-5/16" OD)/*Empaque circular (Ø2-1/8 pulg.ID * Ø2-5/16 pulg. OD)/ Joint torique (Ø2-1/8 po ID * Ø2-5/16 po OD)*	A072022
8.	Handle Base/*Base de manija/Base de la manette*	A607160
9◦.	Escutcheon Assembly/*Ensamblaje del Escudo/Assemblage d'applique*	A607167
10.	Temperature Dial Ring/*Anillo del disco de temperaturas/Sélecteur de température*	A012297KP-50
11.	Insert/*Tapòn/Pièce rapportée*	A028610
12.	Screw (1/4" - 28 UNF * 3/16" L)/*Tornillo (1/4 pulg. - 28 UNF * 3/16 pulg. L)/ Vis (1/4 po - 28 UNF * 3/16 po L)*	A008056

Need Help? Please call our toll-free Customer service line at **1-888-328-2383** or **WWW.DANZE.COM** for additional assistance or service.

Requiere asistencia? *Favor llamar a nuestro servicio a clientes sin costo al* ***1-888-328-2383*** *o* ***WWW.DANZE.COM*** *para asistencia adicional o servicio.*

Besoin d'aide? *Veuillez communiquer avec notre service à la clientèle au numéro sans frais* ***1-888-328-2383*** *ou* ***WWW.DANZE.COM*** *pour obtenir du service ou de l'aide additionnels.*