DAINOLITE LTD

85303A

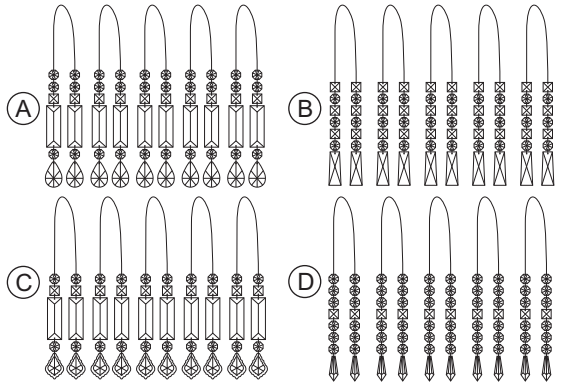

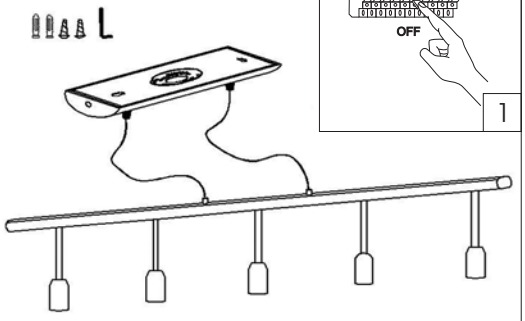

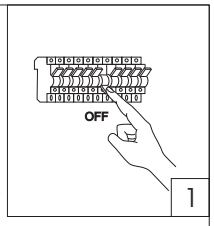

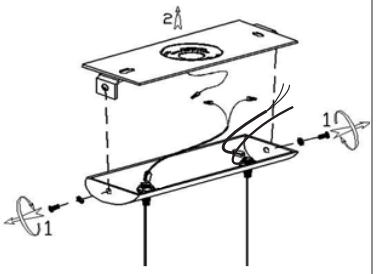

PRE-MEASURE FOR DESIRED HEIGHT AND USE STRAIN-RELIEF INSIDE CANOPY TO HOLD FIXTURE AT DESIRED LEVEL.

PRÉMESURER POUR LA HAUTEUR DÉSIRÉE ET UTILISER RELIEF À L'INTÉRIEUR DU COUVERCLE POUR MAINTENIR LE MONTAGE À LA HAUTEUR DÉSIRÉE

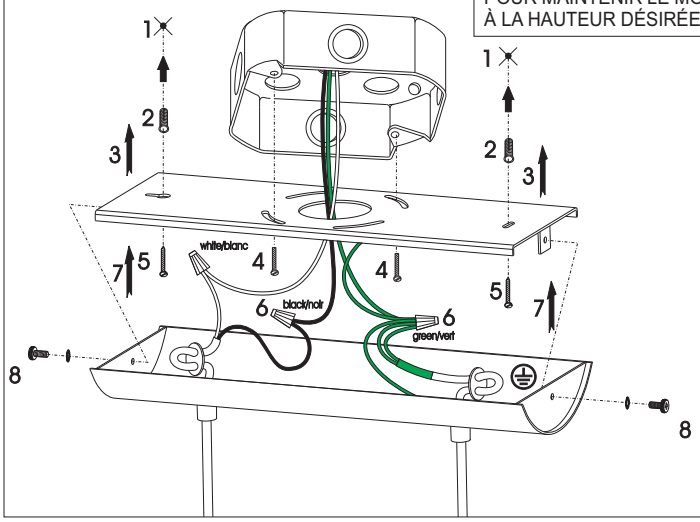

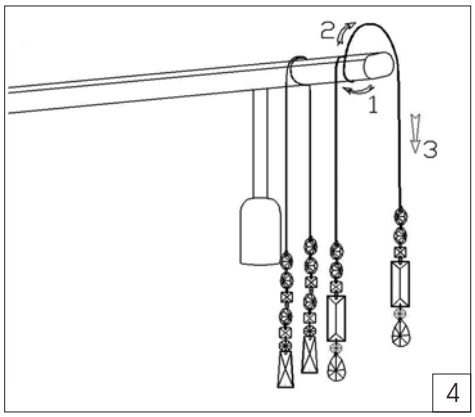

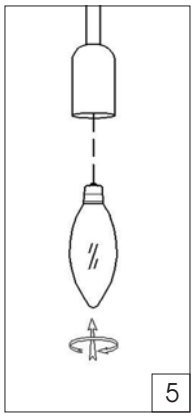

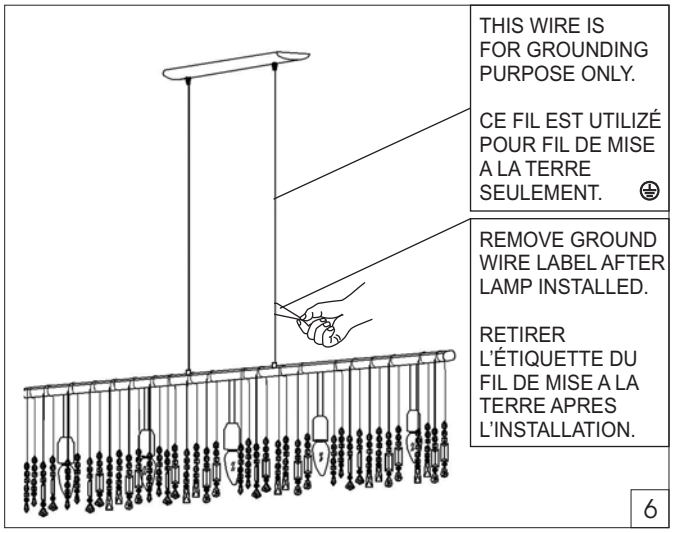

ALSO AVAILABLE ORGANZA SHADE IN TWO DIFFERENT STYLES. SOLD SEPARATELY.
L'ABAT-JOUR ORGANZA EST AUSSI DISPONIBLE DANS DEUX STYLES DIFFÉRENTS. VENDU SEPAREMENT.

44710

115-Black / Noir
117-Oyster / Huître
119-White / Blanc

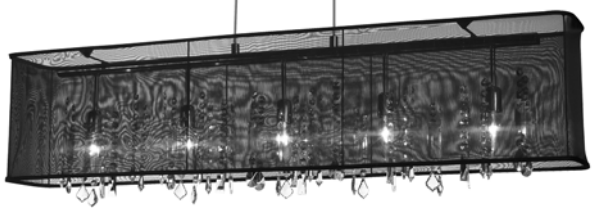

46910

115-Black / Noir
117-Oyster / Huître
119-White / Blanc

October 15/2010

1401 Courtneypark Drive East, Mississauga, Ontario, Canada, L5T 2E4,
Tel: 905.564.1262 Fax: 905.564.1299 E-mail: dainolite@dainolite.ca Web: www.dainolite.ca